NOTE AL PROGETTO ESECUTIVO ARCHITETTONICO:

Tutti gli elaborati generali sono stati redatti per consentire una visione di insieme del progetto e per consentire l'individuazione degli elaborati a scala maggiore.
In caso di discordanza tra gli elaborati, prevalgono le informazioni contenute negli elaborati a scala maggiore.

Le quote indicate dovranno essere verificate e fatte proprie dall'Impresa.
Eventuali discordanze significative dovranno essere immediatamente comunicate alla Direzione Lavori ed ai progettisti prima di procedere.

Per tutti gli infissi su muratura esistente è a carico dell'impresa il rilievo dei vani.

SGB_E_A_ABACO INFISSI INTERNI

Mario Cucinella Architects Srl

Comune di Belluno

RISTRUTTURAZIONE
SCUOLA GABELLI

Progetto Esecutivo

Committente
Comune di Belluno

Raggruppamento temporaneo progettisti

Mario Cucinella Architects Srl
via F. Flora, 6 40129 Bologna Italia
T +39 051 631 3381 F +39 051 631 3316
mca@mcarchitects.it
www.mcarchitects.it
Certif. UNI EN ISO 9001:2008 n°91580

Arch. Marco Sardella
Arch. Rossana Atena
via Scalfaro 3/5
Roma
Tel +39 0696520079
info@atenastudio.it

Ing. Marco Redolfi
via Carrera 6
Belluno
Tel +39 043726535
m.redolfi@redolfiingegneria.it

STIEM ENGINEERING Soc. Coop. aR.L
via Giuseppe Brini 45/C
Bologna
Tel +39 05119980170
info@stiem-engineering.it

Titolo tavola

PROGETTO ARCHITETTONICO
ABACHI
ABACO INFISSI INTERNI

Codice consegna	Dis.	Contr.	Appr.
SGB_E_A_ABACO INFISSI INTERNI	LM	MD	MC

Data	Scala	Tipo	Rev	N. tavola
27/07/2018	1:10	A	00	3805

TIPO

P01

PORTA AULE

PROSPETTO
lato aula

PROSPETTO
lato corridoio

SEZIONE

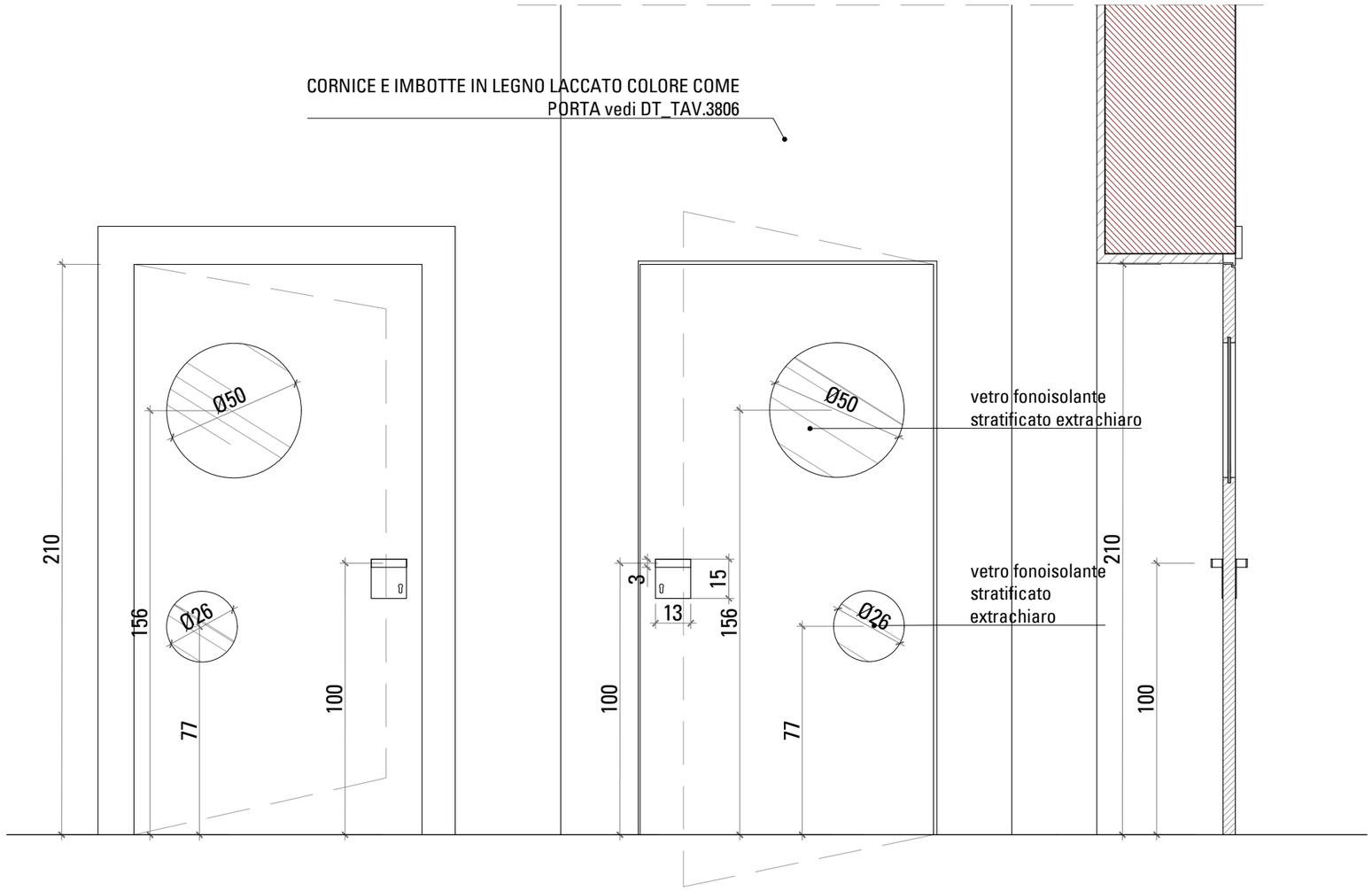

PIANTA

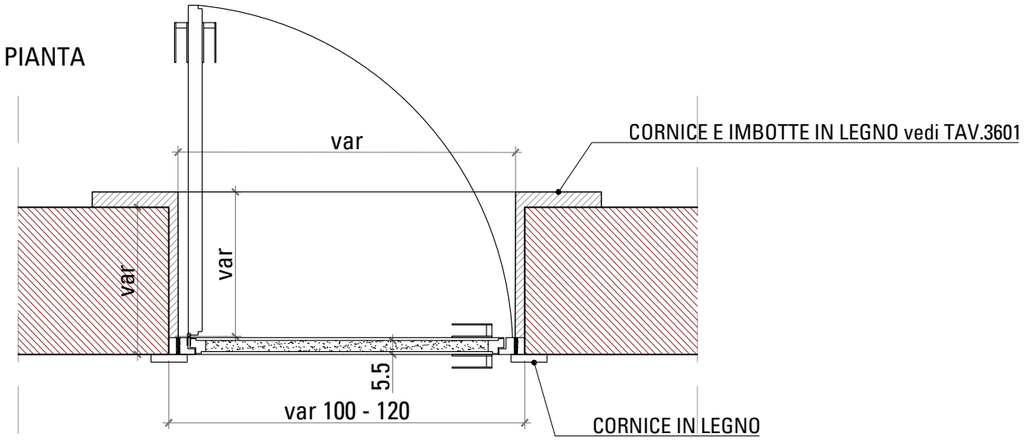

CARATTERISTICHE	
Descrizione	Porta interna aule con oblò in vetro ad un battente liscio
Tipologia	Porta tamburata in legno con telaio di sezione 50x55
Finiture	Laccatura poliuretanica opaca - colore a scelta della DA (il colore della porta sarà lo stesso della cornice e dell'imbotte in legno)
ACCESSORI	
Maniglia	Maniglie e placche rettangolari in acciaio inox satinato AISI 316L tipo ART. 0IT.001.00PY. - PBA
Serratura	Serratura standard cilindro tipo Yale
Quantità	PR N. 14 PP N.9
NOTE	

- requisito acustico minimo 38 dB
- ghigliottina automatica sottoporta no sound in entrambe le ante
- Si precisa che il sistema di apertura a maniglia dovrà essere conforme alla UNI 179 come indicato nel D.M.03/11/2004.

Mario Cucinella Architects Srl

TIPO

P02A

PORTA ACCESSO CORRIDOIO NORD

PROSPETTO
lato interno

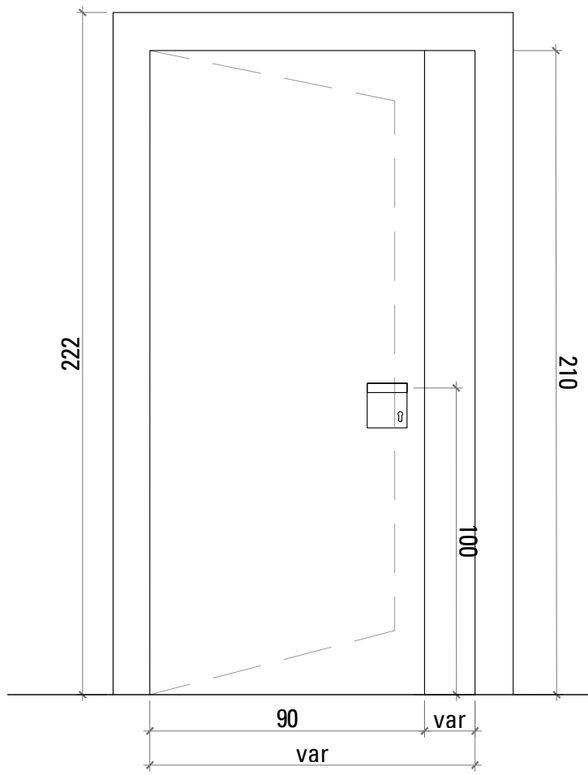

PROSPETTO
lato corridoio

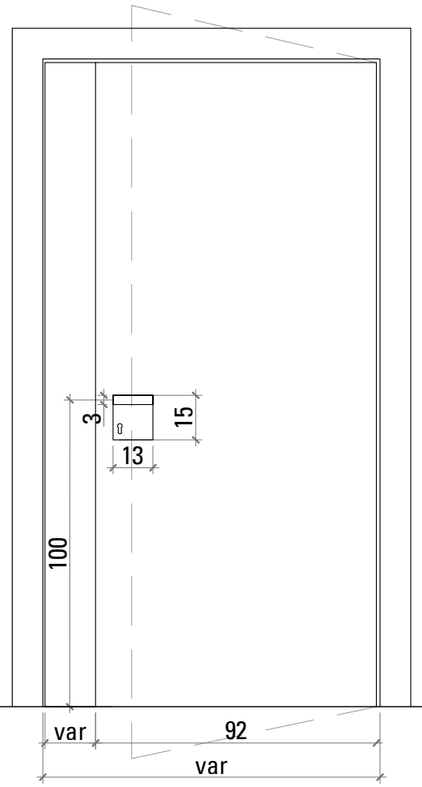

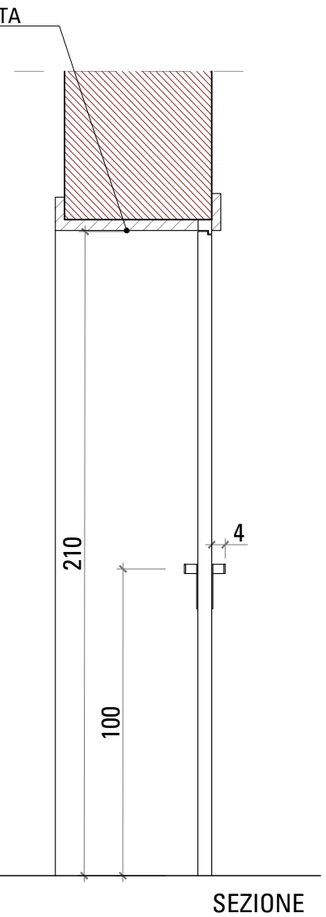

SEZIONE

PIANTA

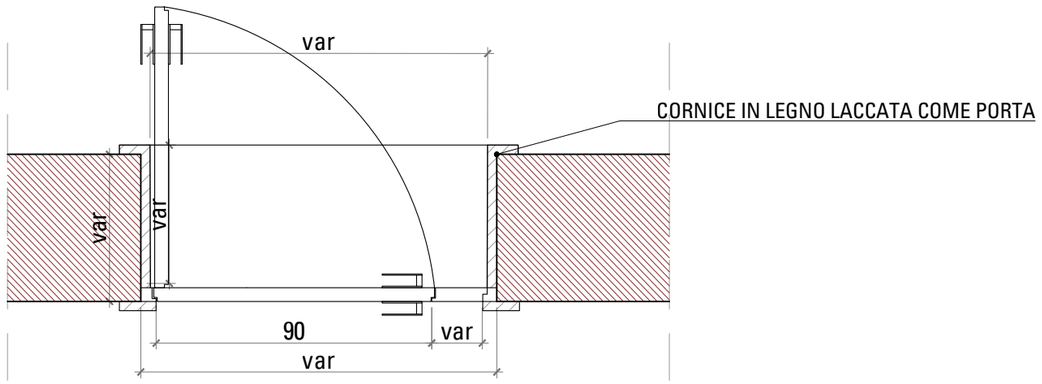

CARATTERISTICHE	
Descrizione	Porta interna in legno ad un battente e una porzione fissa
Tipologia	Porta tamburata in legno
Finiture	Laccatura con colore a scelta della DA
ACCESSORI	
Maniglia	Maniglie e placche rettangolari in acciaio inox satinato AISI 316L tipo ART. 0IT.001.00PY. - PBA
Serratura	Serratura standard cilindro tipo Yale
Quantità	PR N.6 PP N.7
NOTE	

SGB_E_A_ABACO INFISSI INTERNI

TIPO

P02B

PORTA ACCESSO CORRIDOIO NORD (PUSHBAR)

PROSPETTO
lato interno

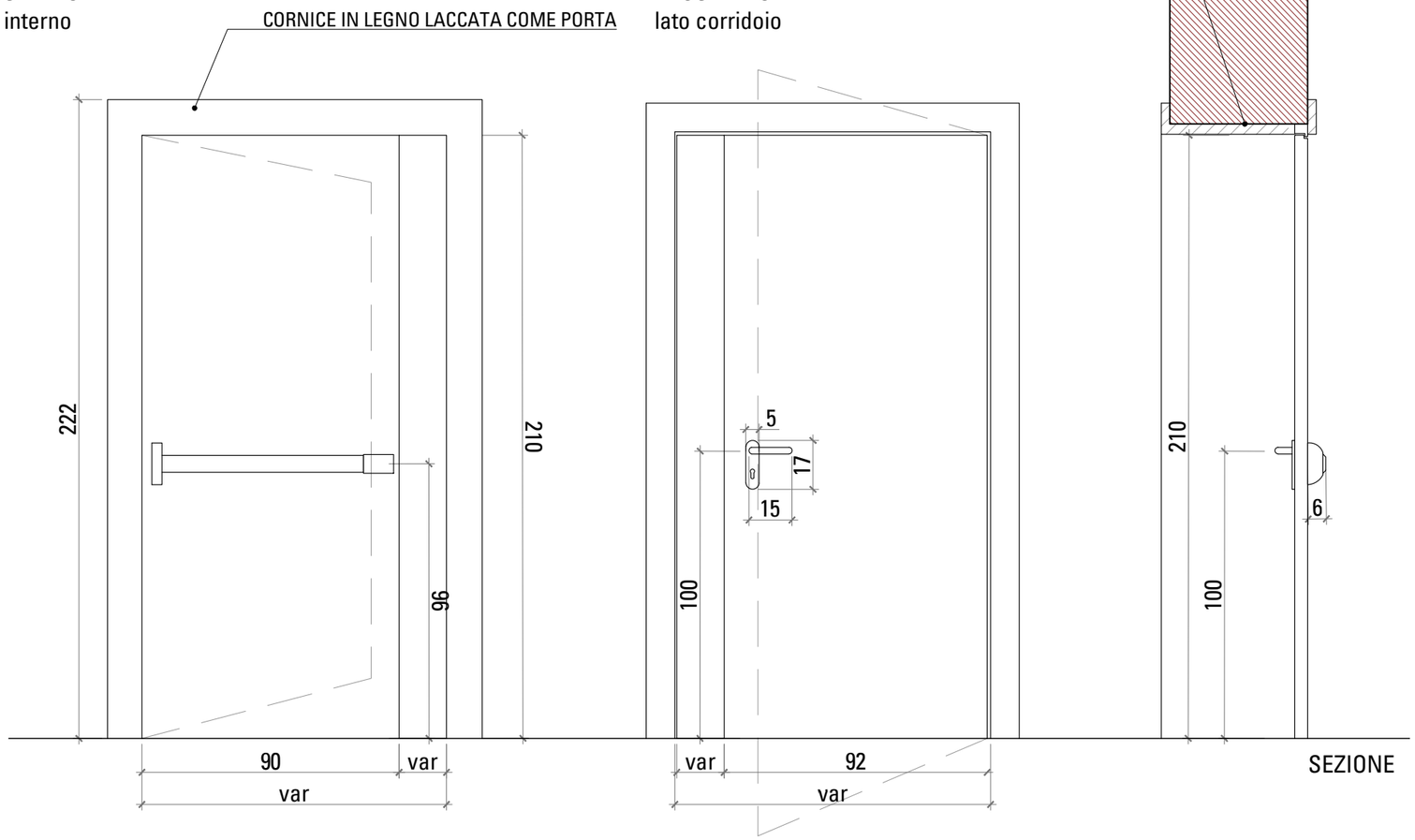

PIANTA

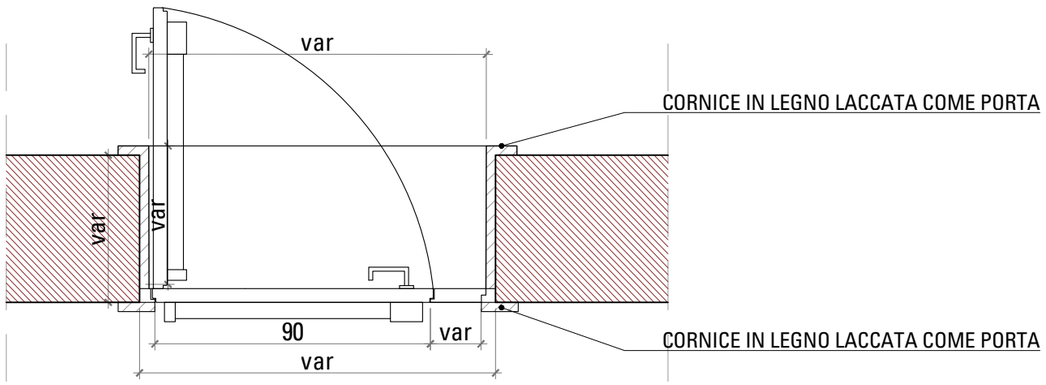

CARATTERISTICHE	
Descrizione	Porta interna in legno ad un battente e una porzione fissa con dispositivo antipanico pushbar
Tipologia	Porta tamburata in legno
Finiture	Laccatura con colore a scelta della DA
ACCESSORI	
Maniglia	Maniglia esterna in acciaio inox satinato tipo 032432 - ISEO Pushbar in acciaio inox satinato tipo PUSH FINITURA ENDURANCE - ISEO
Serratura	Serratura standard cilindro tipo Yale
Quantità	PR N. 4 PP N.2
NOTE	

SGB_E_A_ABACO INFISSI INTERNI

TIPO

P02C

PORTA ACCESSO CORRIDOIO NORD (BAGNO DISABILI)

PROSPETTO
lato interno

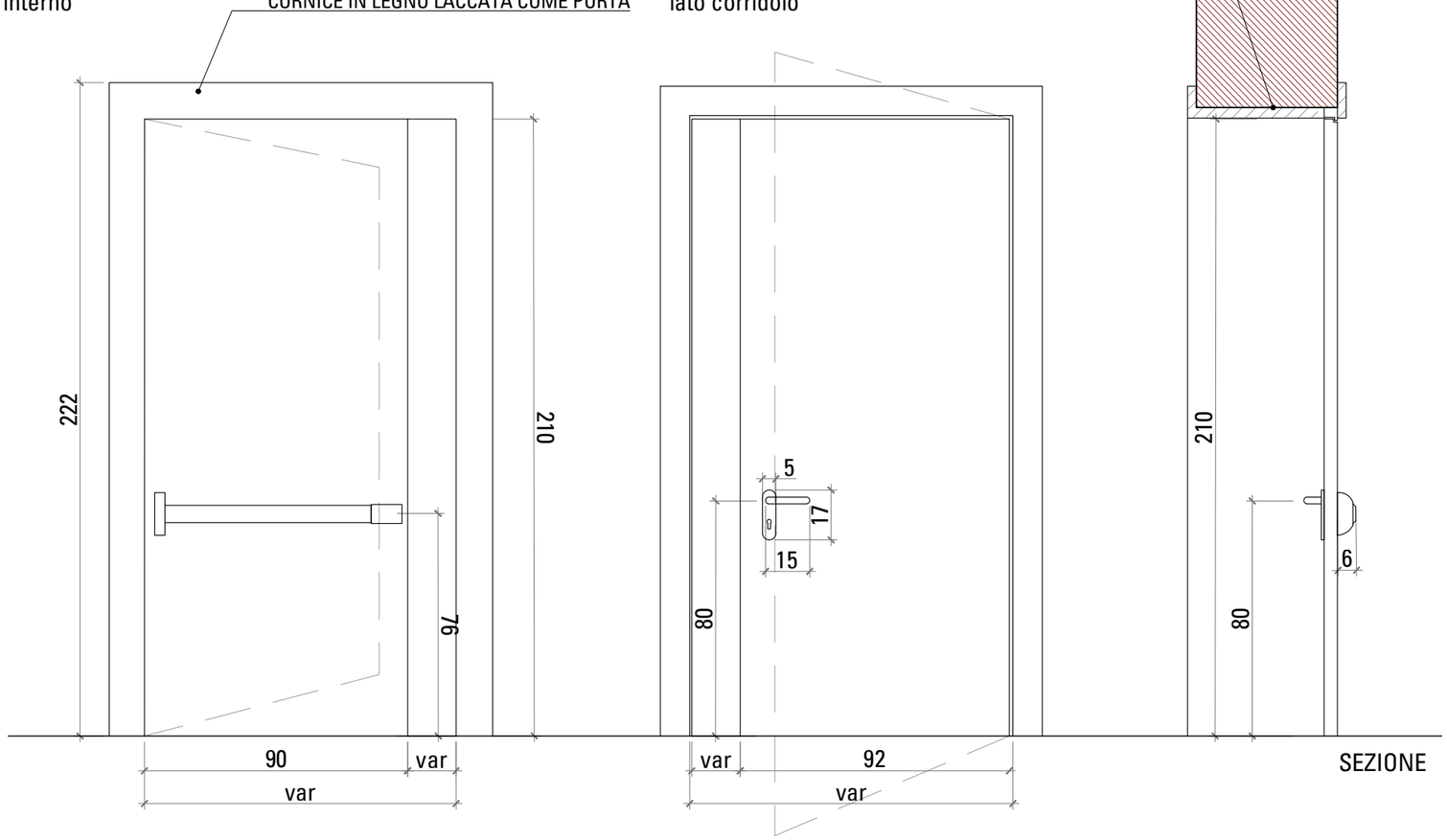

PROSPETTO
lato corridoio

SEZIONE

PIANTA

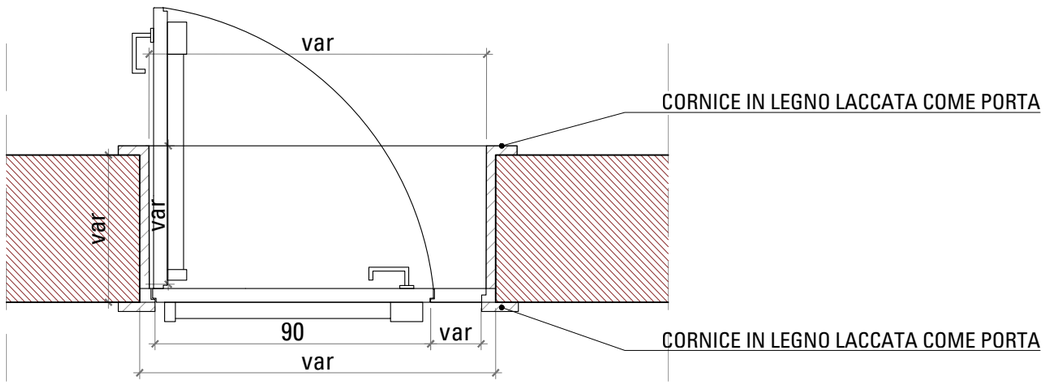

CARATTERISTICHE	
Descrizione	Porta interna in legno ad un battente e una porzione fissa con dispositivo antipanico pushbar
Tipologia	Porta tamburata in legno
Finiture	Laccatura con colore a scelta della DA
ACCESSORI	
Maniglia	Maniglia esterna in acciaio inox satinato tipo 032432 - ISEO Pushbar in acciaio inox satinato tipo PUSH FINITURA ENDURANCE - ISEO
Serratura	Serratura standard cilindro tipo Yale
Quantità	PR N. 1 PP N.1
NOTE	

Mario Cucinella Architects Srl

TIPO

P03A

PORTA ACCESSO CORRIDOIO NORD

PROSPETTO
lato interno

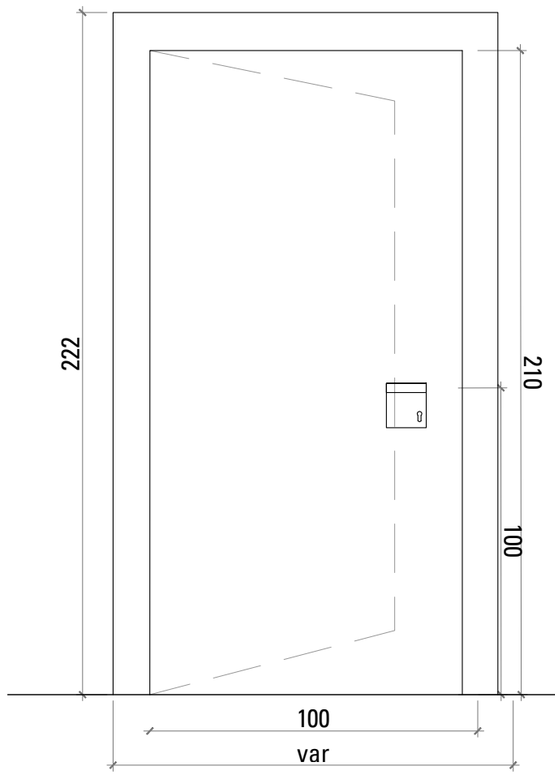

PROSPETTO
lato corridoio

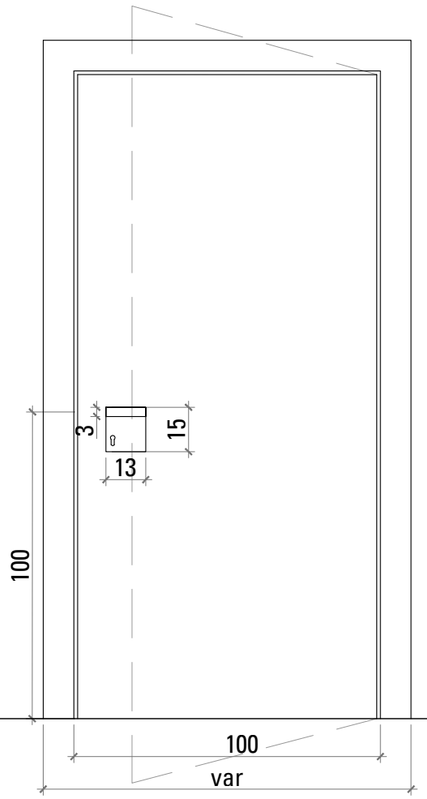

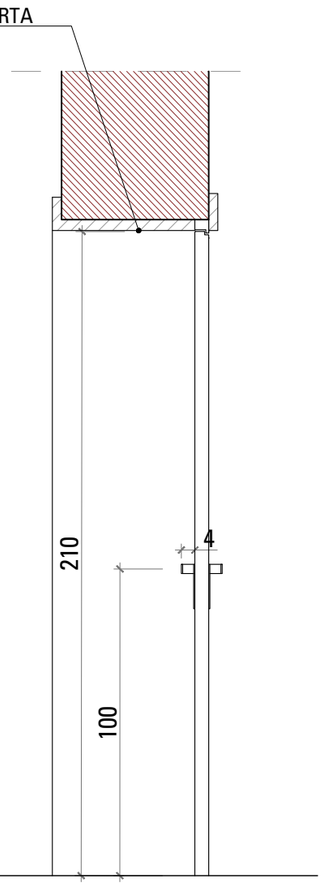

SEZIONE

PIANTA

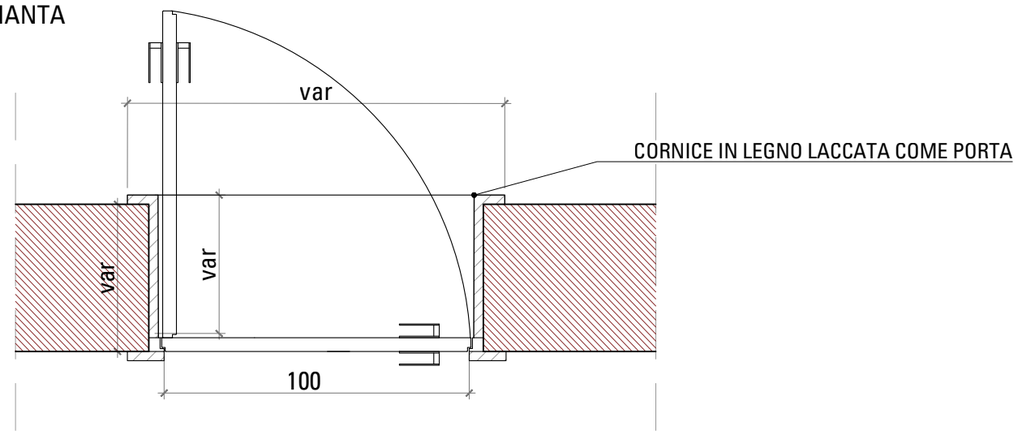

CARATTERISTICHE	
Descrizione	Porta interna in legno ad un battente e una porzione fissa
Tipologia	Porta tamburata in legno
Finiture	Laccatura con colore a scelta della DA
ACCESSORI	
Maniglia	Maniglie e placche rettangolari in acciaio inox satinato AISI 316L tipo ART. 0IT.001.00PY. - PBA
Serratura	Serratura standard cilindro tipo Yale
Quantità	PP N.6
NOTE	

Mario Cucinella Architects Srl

TIPO

P03B

PORTA ACCESSO CORRIDOIO NORD (PUSHBAR)

PROSPETTO
lato interno

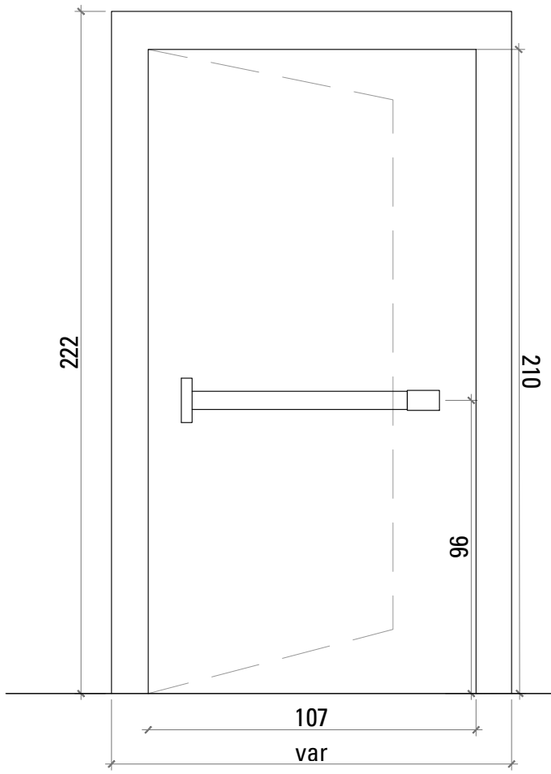

PROSPETTO
lato corridoio

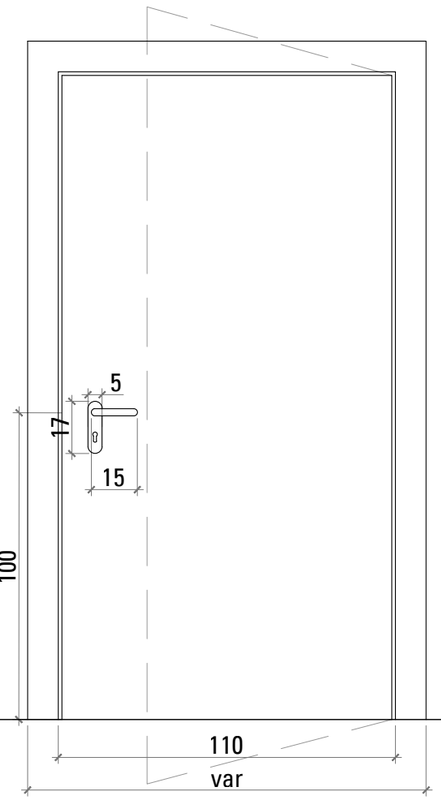

CORNICE IN LEGNO LACCATA COME PORTA

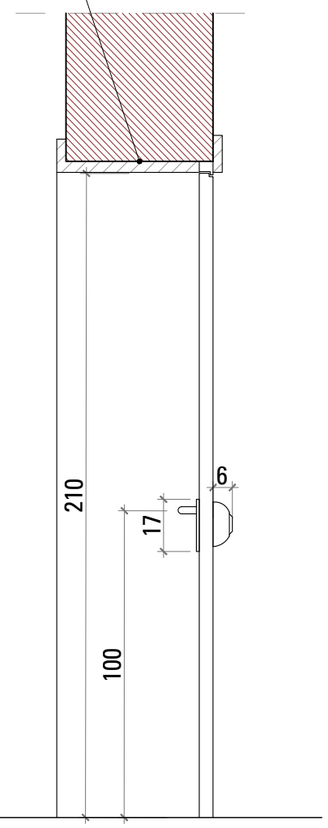

SEZIONE

PIANTA

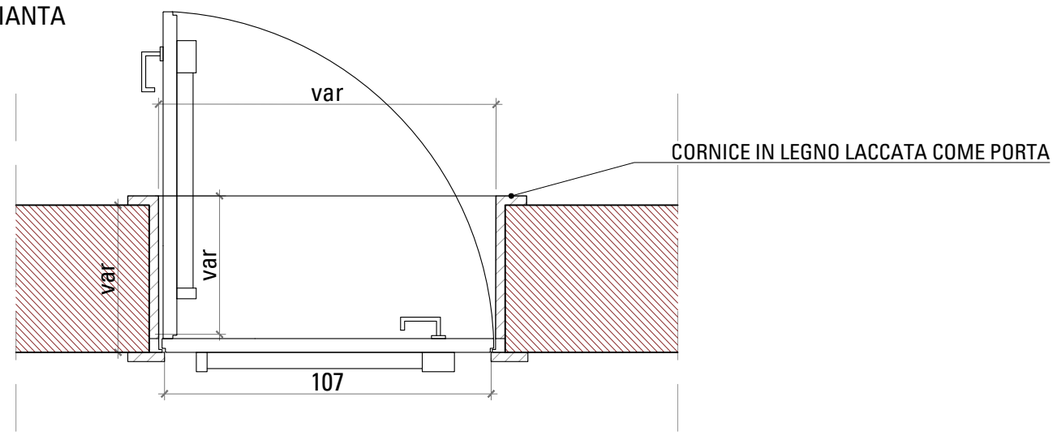

CARATTERISTICHE	
Descrizione	Porta interna in legno ad un battente e una porzione fissa con dispositivo antipanico pushbar
Tipologia	Porta tamburata in legno
Finiture	Laccatura con colore a scelta della DA
ACCESSORI	
Maniglia	Maniglia esterna in acciaio inox satinato tipo 032432 - ISEO Pushbar in acciaio inox satinato tipo PUSH FINITURA ENDURANCE - ISEO
Serratura	Serratura standard cilindro tipo Yale
Quantità	PR N.3 PP N.3
NOTE	

SGB_E_A_ABACO INFISSI INTERNI

Mario Cucinella Architects Srl

TIPO

P04A

PORTA AD ANTA SINGOLA

PROSPETTO

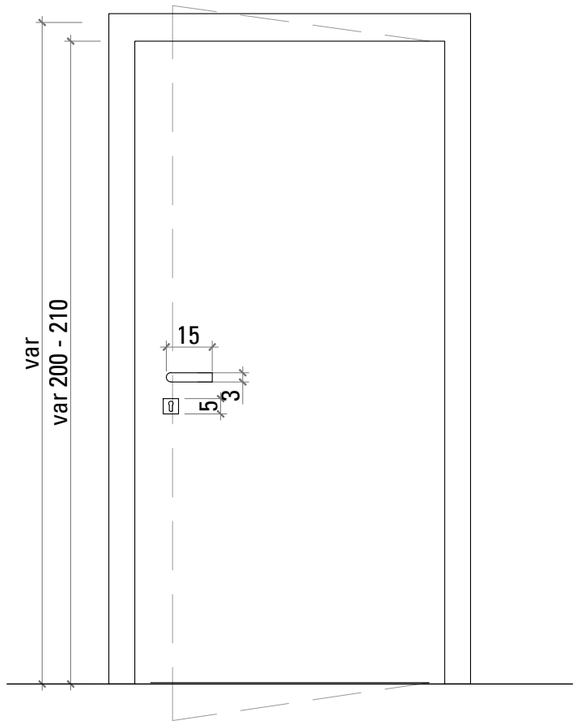

SEZIONE

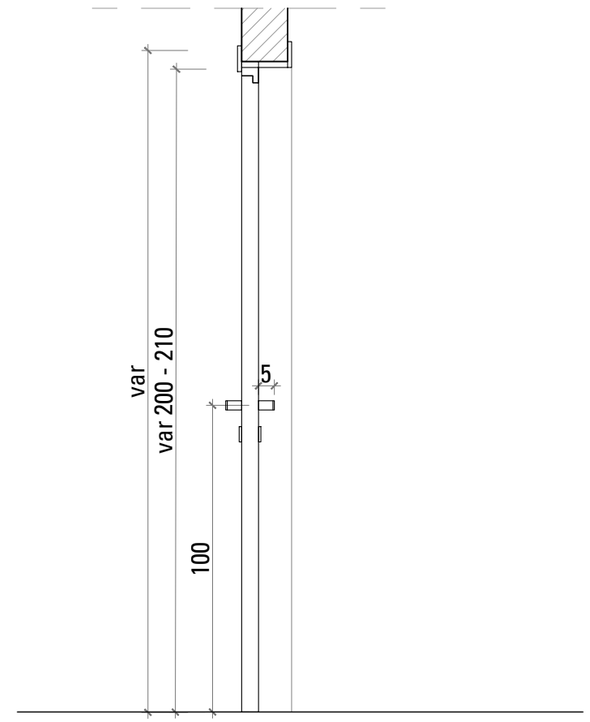

PIANTA

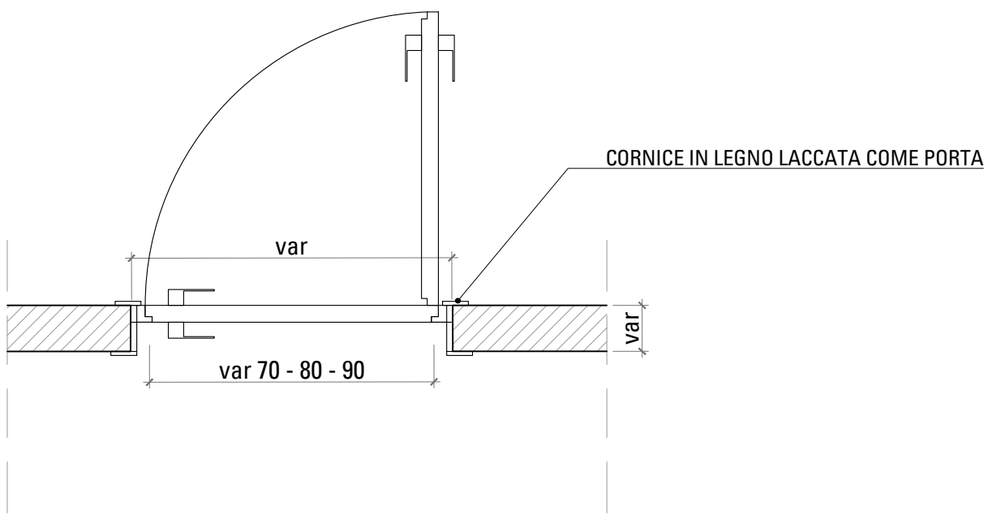

CARATTERISTICHE	
Descrizione	Porta interna in legno
Tipologia	Porta tamburata in legno
Finitura	Laccatura con colore a scelta della DA
ACCESSORI	
Maniglia	Maniglie in Acciaio Inox AISI 316L tipo ART. 0IT.150.0000. - PBA
Serratura	Serratura standard cilindro tipo Yale con placca in Acciaio Inox AISI 316L satinato tipo ART. 0IT.002.000Y - PBA
Quantità	PR N.4 PP N. 13

NOTE

-

TIPO

P04B

PORTA AD ANTA SINGOLA

PROSPETTO
lato interno

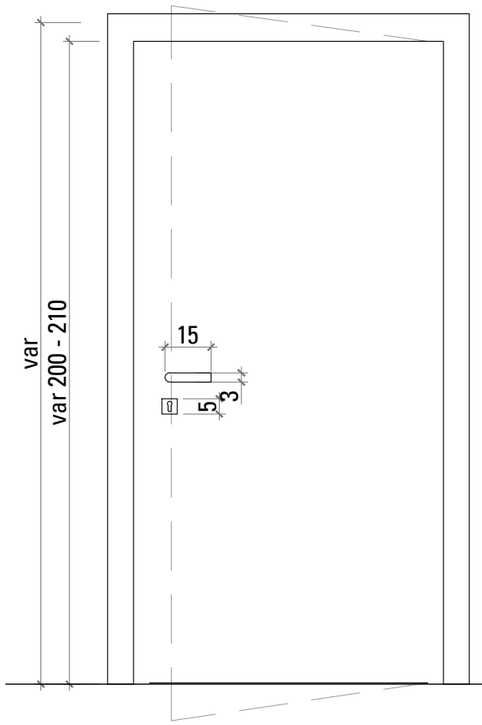

PROSPETTO
lato corridoio

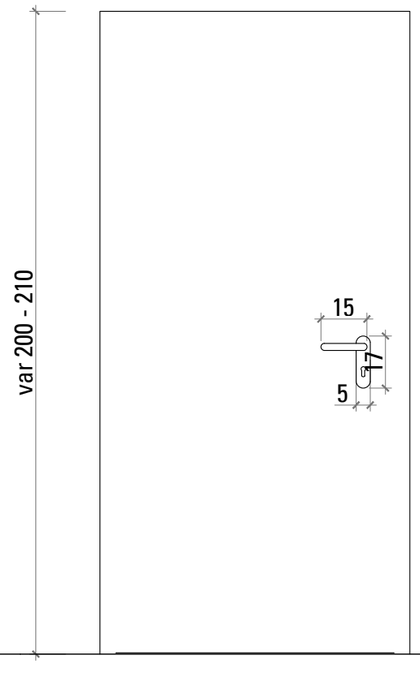

SEZIONE

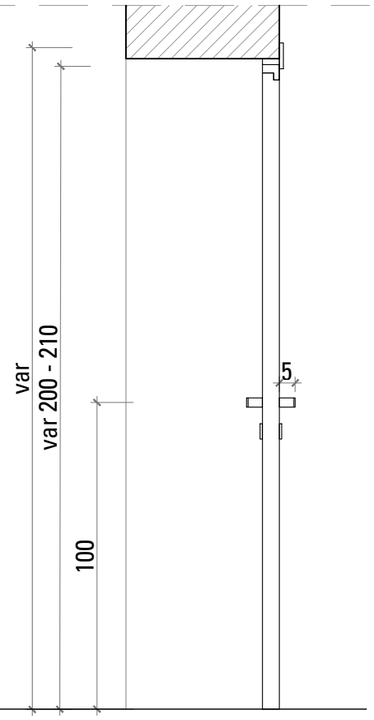

PIANTA

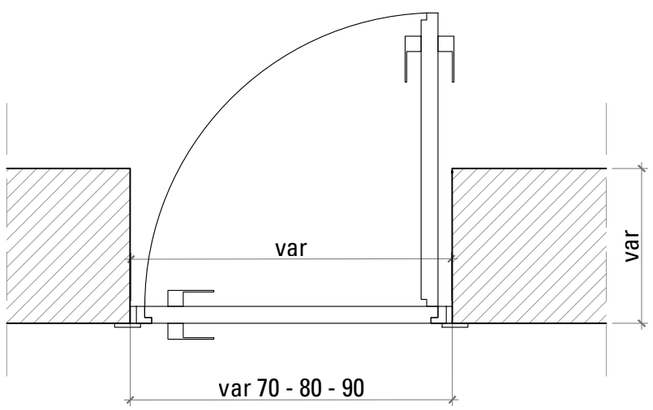

CARATTERISTICHE	
Descrizione	Porta interna in legno
Tipologia	Porta tamburata in legno
Finitura	Laccatura con colore a scelta della DA
ACCESSORI	
Maniglia	Maniglie in Acciaio Inox AISI 316L tipo ART. 0IT.150.0000. - PBA
Serratura	Serratura standard cilindro tipo Yale con placca in Acciaio Inox AISI 316L satinato tipo ART. 0IT.002.000Y - PBA
Quantità	P-1 N.10

NOTE

-

TIPO

P04C

PORTA AD ANTA SINGOLA (PUSHBAR)

PROSPETTO
lato interno

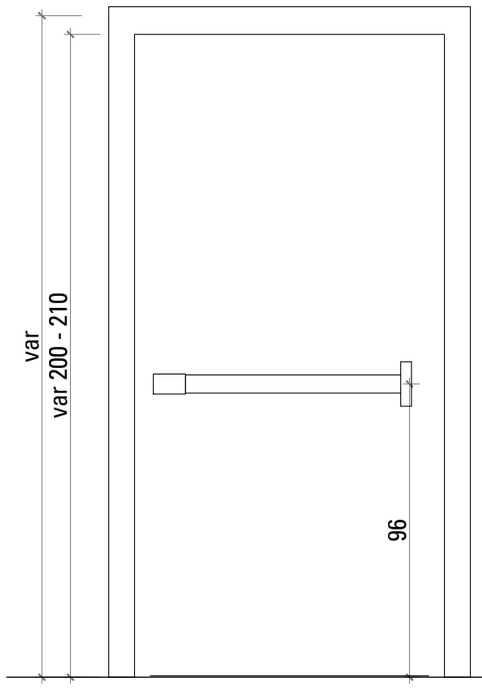

PROSPETTO
lato corridoio

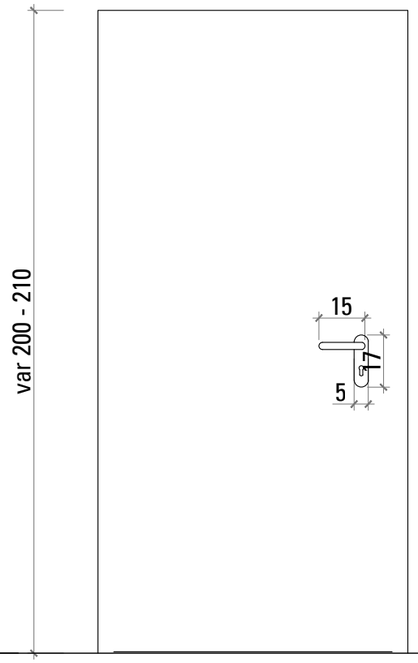

SEZIONE

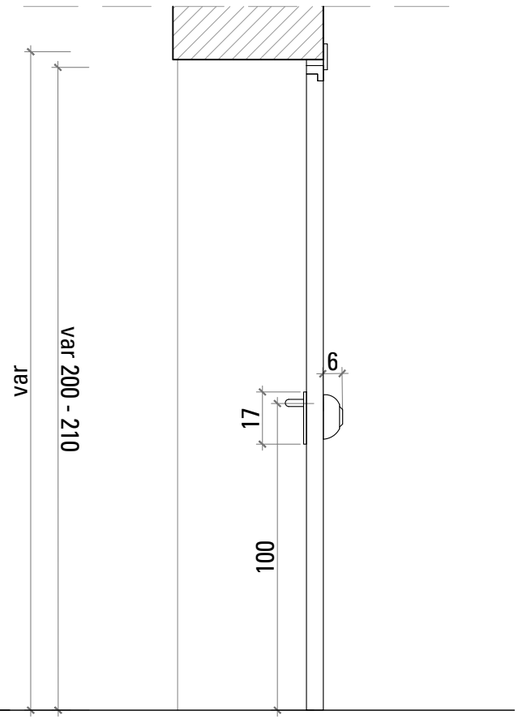

PIANTA

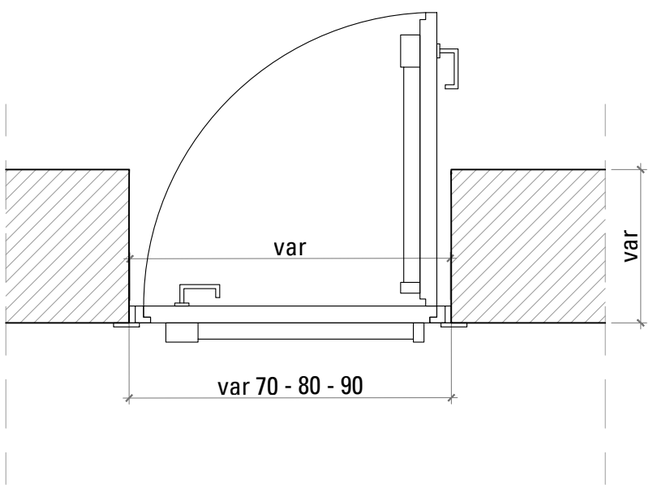

CARATTERISTICHE	
Descrizione	Porta interna in legno con dispositivo antipanico pushbar
Tipologia	Porta tamburata in legno
Finitura	Laccatura con colore a scelta della DA
ACCESSORI	
Maniglia	Maniglia esterna in acciaio inox satinato tipo 032432 - ISEO Maniglione antipanico interno con barra orizzontale in acciaio inox satinato tipo PUSH FINITURA ENDURANCE - ISEO
Serratura	Serratura standard cilindro tipo Yale
Quantità	P-1 N. 4

NOTE

-

TIPO

P05

PORTA FILO MURO

PROSPETTO

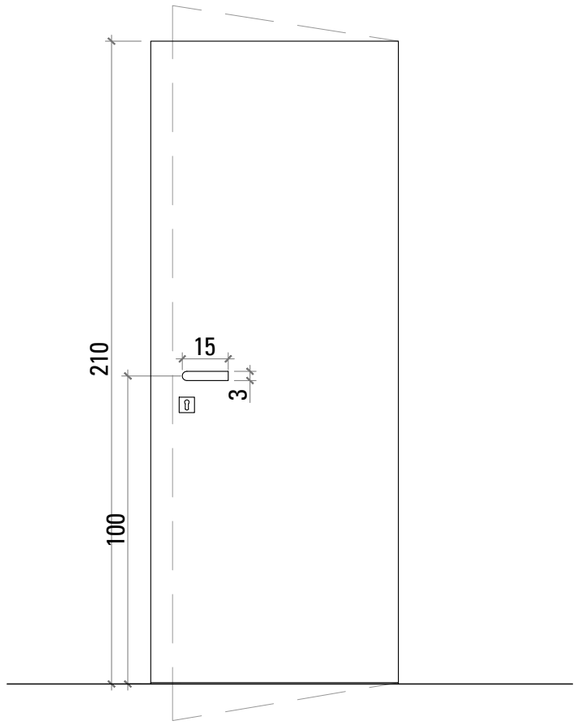

SEZIONE

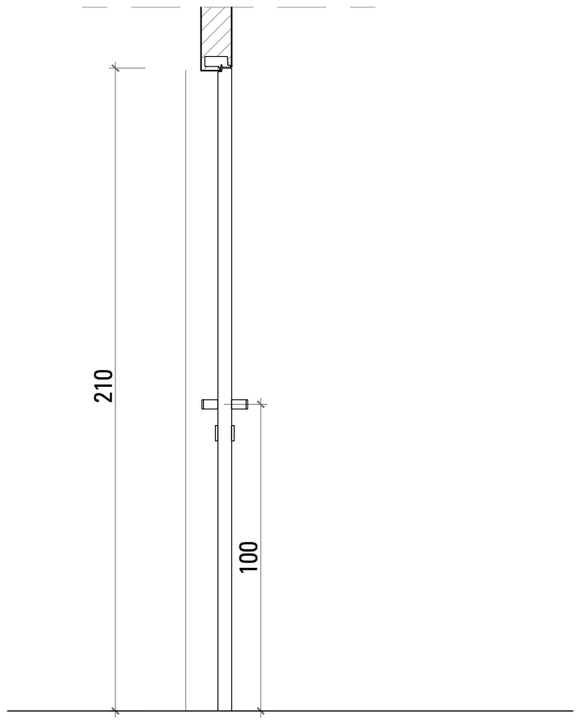

PIANTA

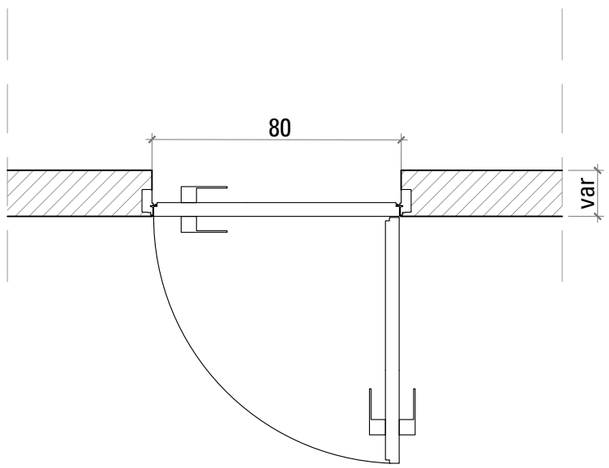

CARATTERISTICHE	
Descrizione	Porta interna a filo muro
Tipologia	Porta tamburata in legno
Finitura	Tinteggiata - colore come la parete
ACCESSORI	
Maniglia	Maniglie in Acciaio Inox AISI 316L tipo ART. 0IT.150.0000. - PBA
Serratura	Serratura standard cilindro tipo Yale con placca in Acciaio Inox AISI 316L satinato tipo ART. 0IT.002.000Y - PBA
Quantità	PR N. 1 PP N. 1

NOTE

-

TIPO

P06

PORTA AD ANTA DOPPIA 240x375 cm (con sovraluce)

PROSPETTO

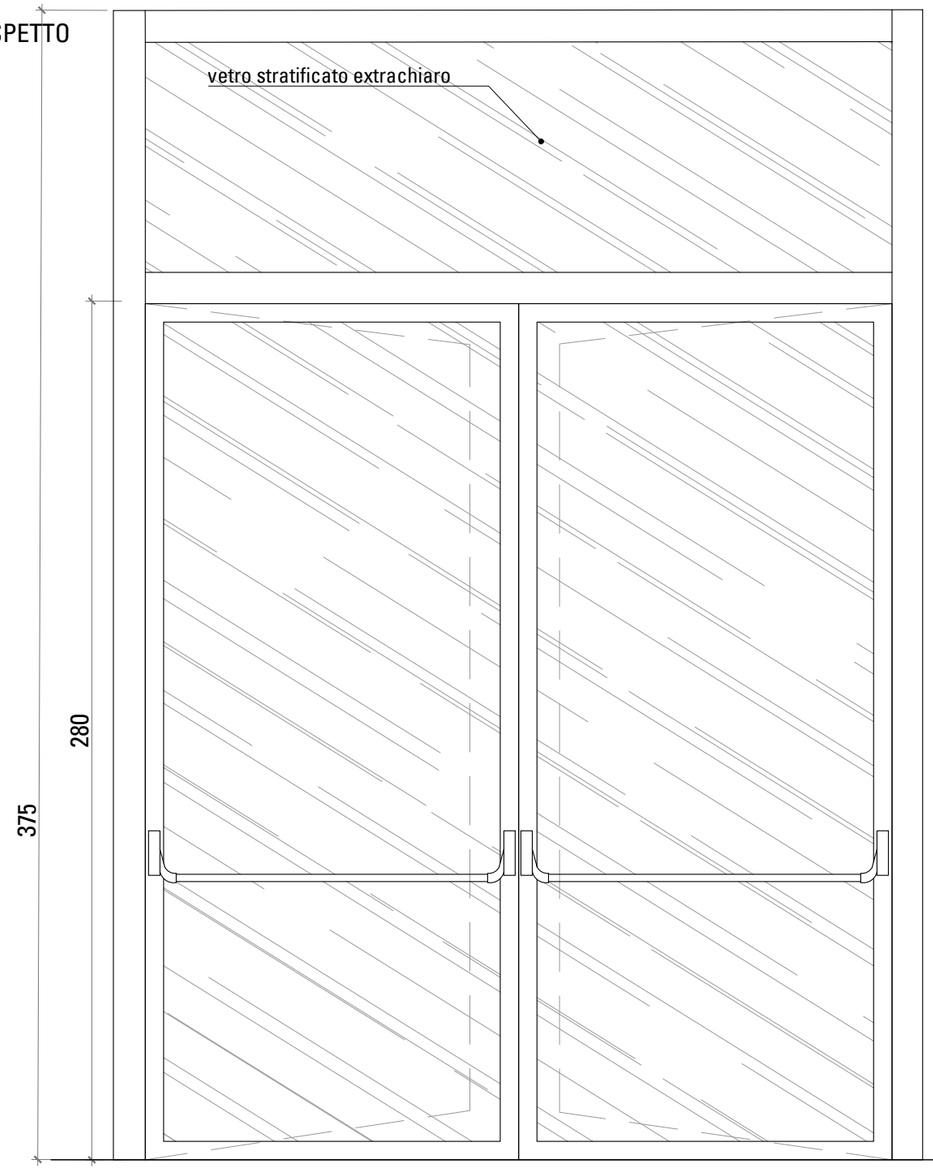

SEZIONE

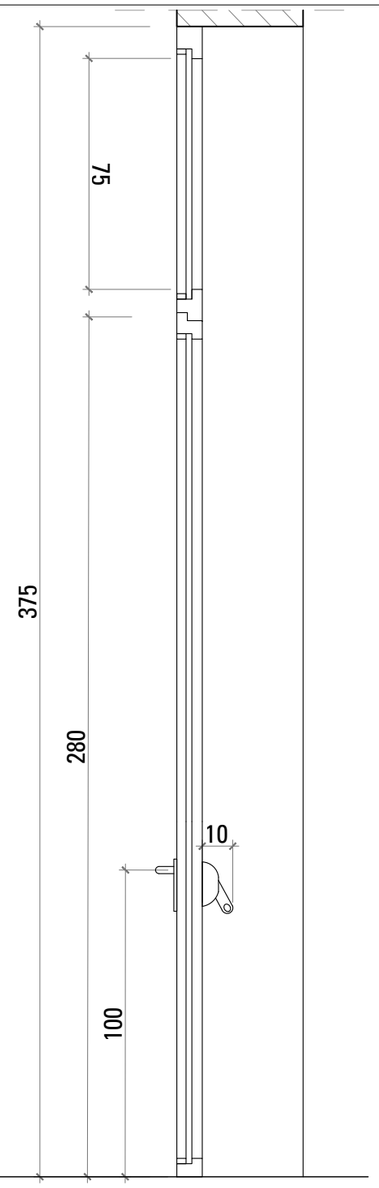

PIANTA

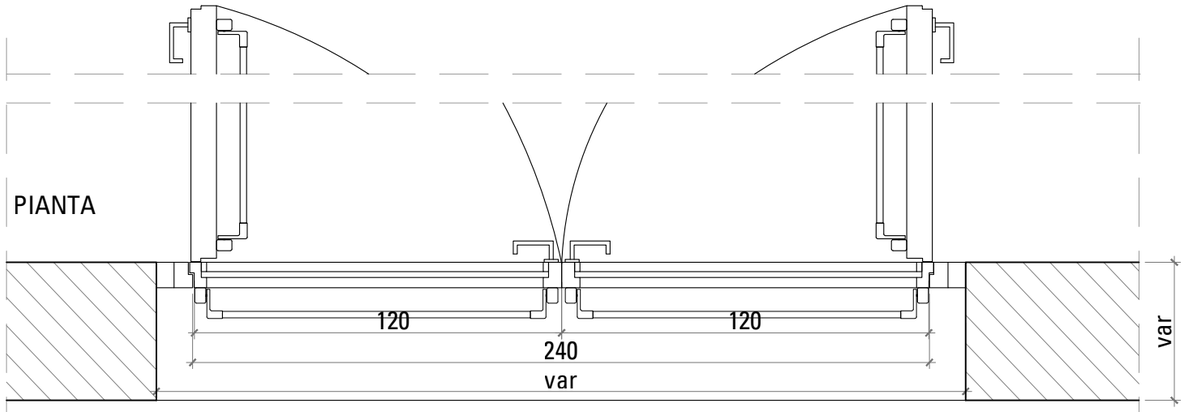

CARATTERISTICHE	
Descrizione	Porta interna corridoi vetrata a doppio battente con sopraluce vetrato fisso
Tipologia	Porta vetrata (vetro stratificato) con telaio in legno
Finitura	Telaio in legno laccato (colore a scelta della DA)
ACCESSORI	
Maniglia	Maniglia esterna in acciaio inox satinato tipo 032432 - ISEO Maniglione antipanico interno con barra orizzontale in acciaio inox satinato tipo IDEA BASE PVD - ISEO
Serratura	Serratura standard cilindro tipo Yale
Quantità	PR N. 2 PP N. 2
NOTE	
-	

Mario Cucinella Architects Srl

TIPO

P07

PORTA AD ANTA DOPPIA 180x210 cm

PROSPETTO

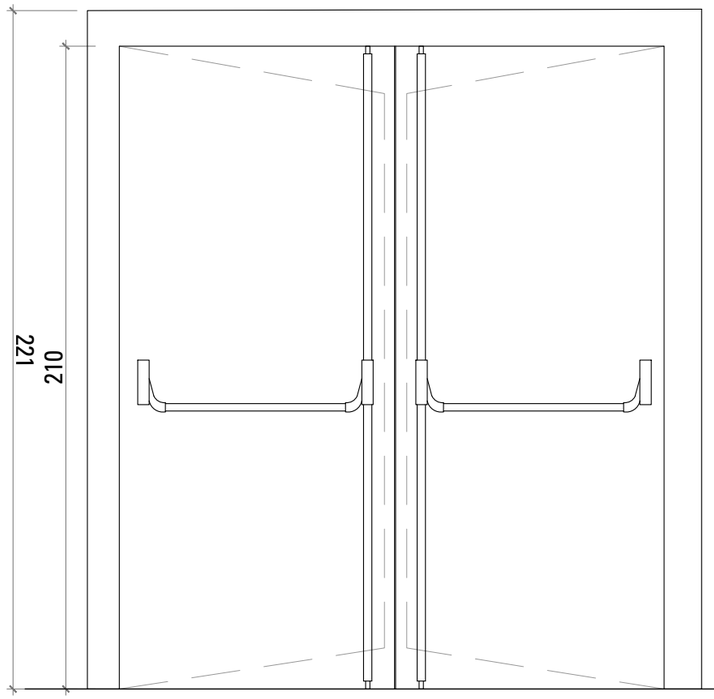

LATO INTERNO
refettorio

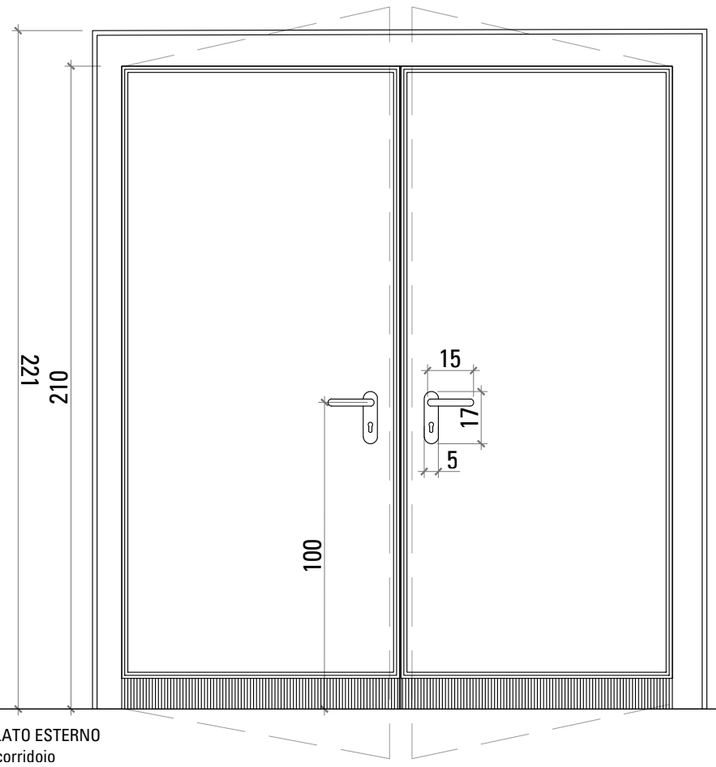

LATO ESTERNO
corridoio

SEZIONE

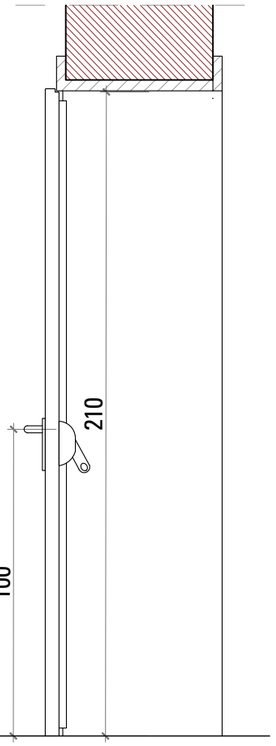

PIANTA

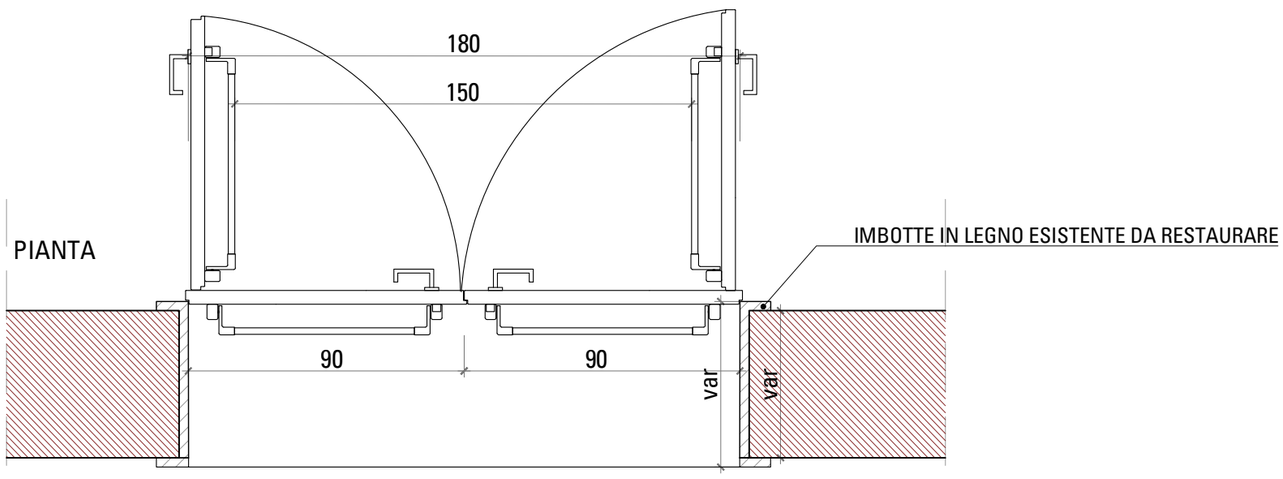

LATO INTERNO
refettorio

CARATTERISTICHE	
Descrizione	Restauro porta interna refettorio piano primo
Tipologia	Porta in legno
Finitura	Legno
ACCESSORI	
Maniglia	Maniglia esterna in acciaio inox satinato tipo 032432 - ISEO Maniglione antipanico interno con barra orizzontale in acciaio inox satinato tipo IDEA BOLT PVD - ISEO
Serratura	Serratura standard cilindro tipo Yale
Quantità	PP n. 2
NOTE	

- restauro porta esistente, sostituzione maniglie esistenti.

TIPO

P08

PORTA AD ANTA SINGOLA CHIUSURA PER ESTERNI

PROSPETTO ESTERNO

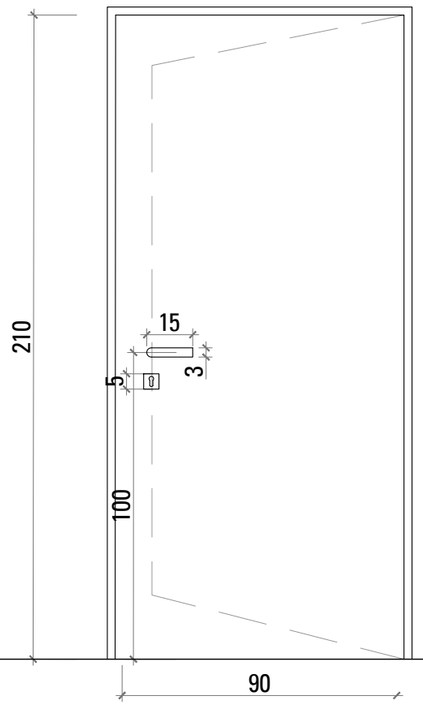

PROSPETTO INTERNO

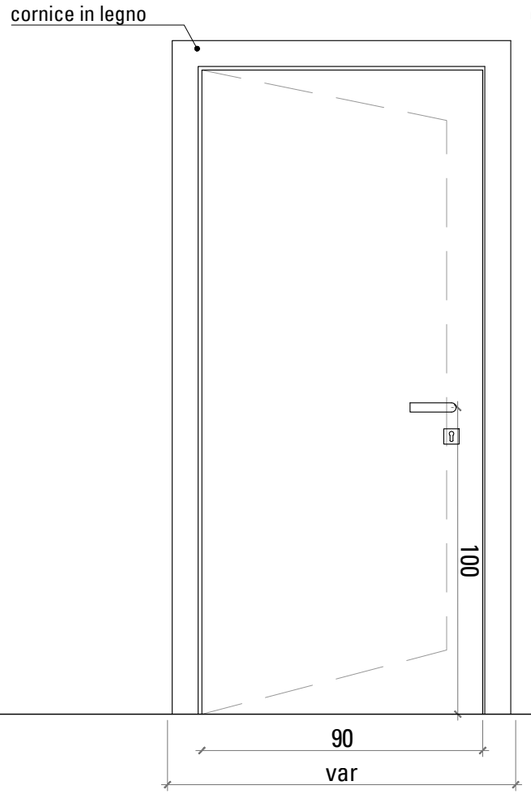

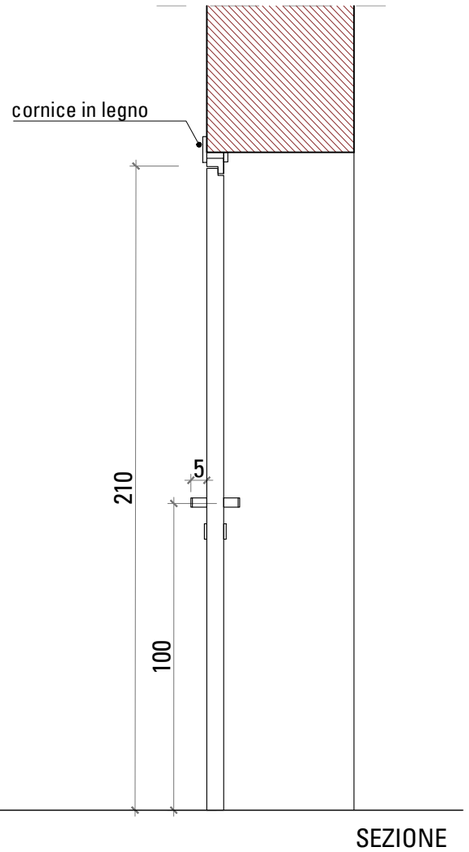

SEZIONE

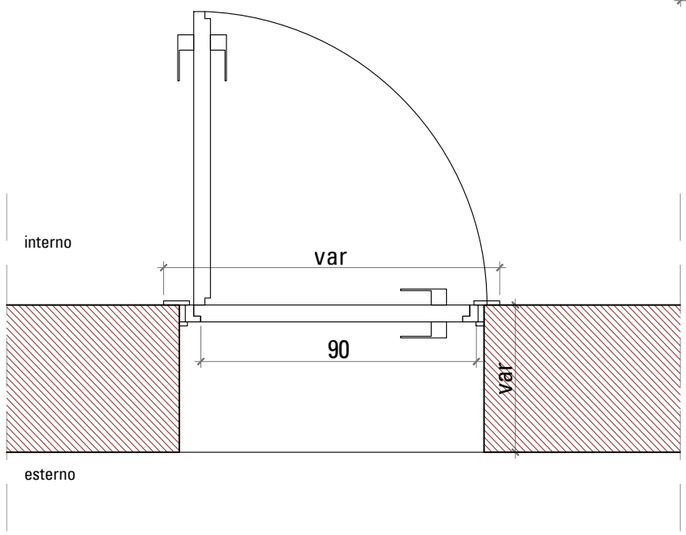

PIANTA

CARATTERISTICHE	
Descrizione	Porta esterna in legno ad un battente
Tipologia	Porta in massello
Finitura	Laccata - colore a scelta della DA
ACCESSORI	
Maniglia	Maniglie in Acciaio Inox AISI 316L tipo ART. 0IT.150.0000. - PBA
Serratura	Serratura standard cilindro tipo Yale con placca in Acciaio Inox AISI 316L satinato tipo ART. 0IT.002.000Y - PBA
Quantità	PR N. 1 PP N. 1
NOTE	
-	

TIPO

PR.01

PORTA AULE REI 60

PROSPETTO INTERNO
lato aula

PROSPETTO ESTERNO
lato corridoio

SEZIONE

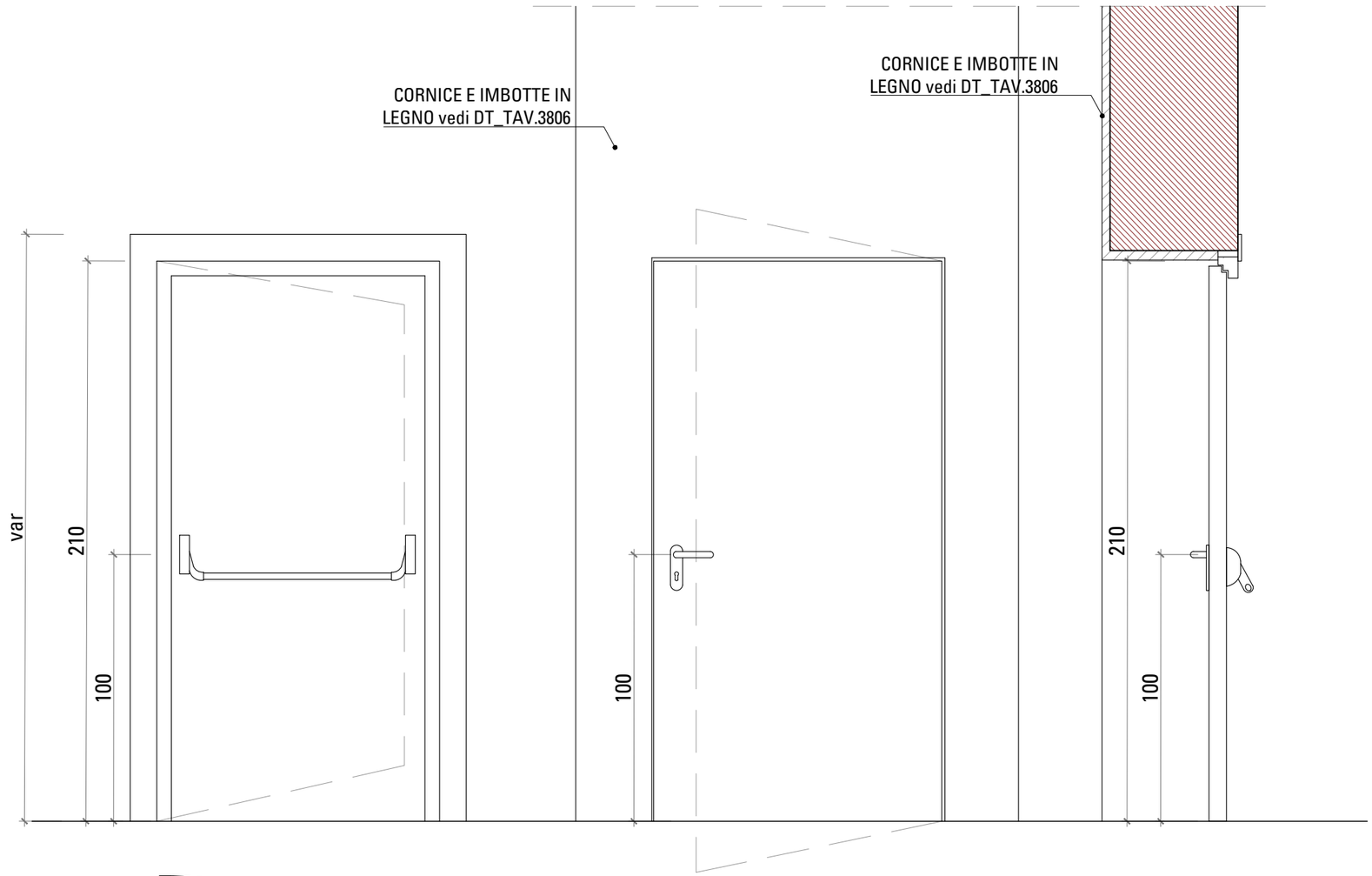

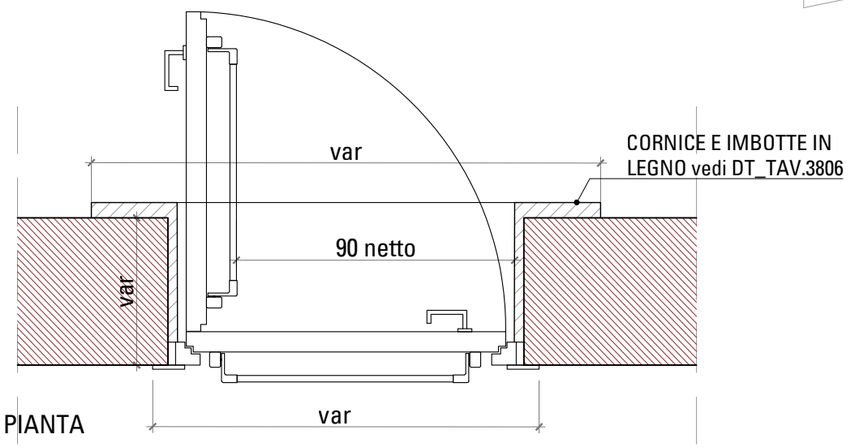

PIANTA

CARATTERISTICHE	
Descrizione	Porta REI 60 in legno a un battente con maniglione antipanico
Tipologia	Porta tagliafuoco in legno per interni a battente
Finiture	Finitura superficiale in legno laccato _ colore a scelta della D.A.
ACCESSORI	
Maniglia	Maniglia esterna in acciaio inox satinato tipo 032432 - ISEO Maniglione antipanico interno con barra orizzontale in acciaio inox satinato tipo IDEA BASE PVD - ISEO
Serratura	Serratura standard cilindro tipo Yale
Apertura	Battente
Quantità	PR N.1 PP N.1

NOTE

- prevedere verniciatura EI60 per l'imbotte della porta in legno

Mario Cucinella Architects Srl

TIPO

PR.02

PORTA REI - VANO SCALE

PROSPETTO
lato corridoio

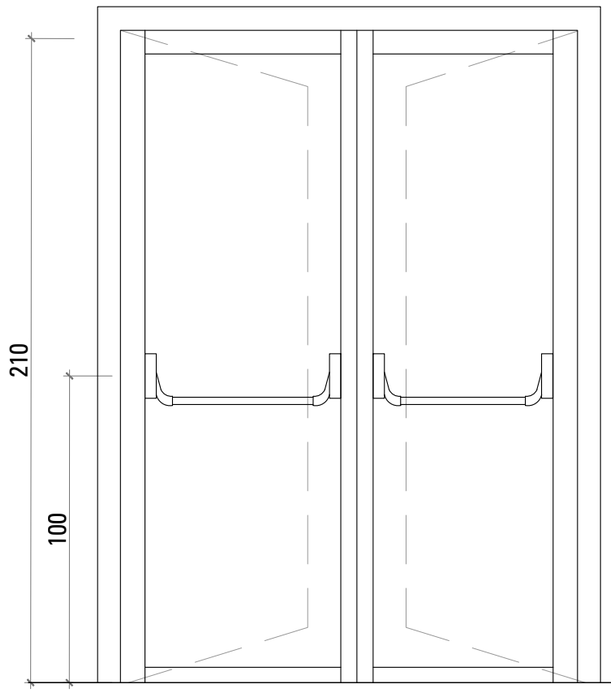

SEZIONE

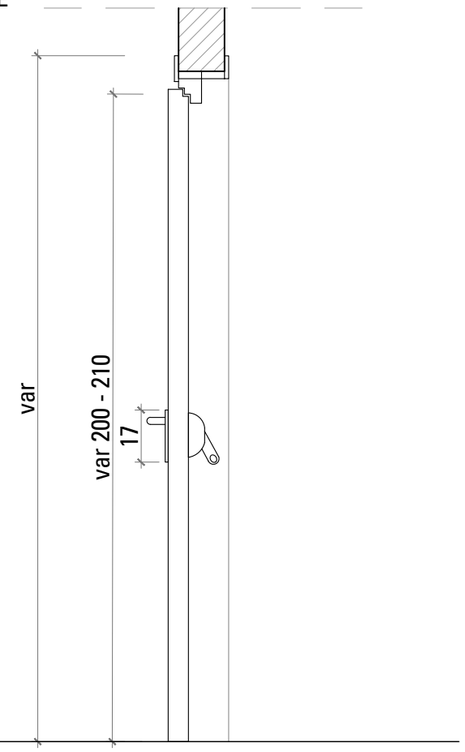

PIANTA

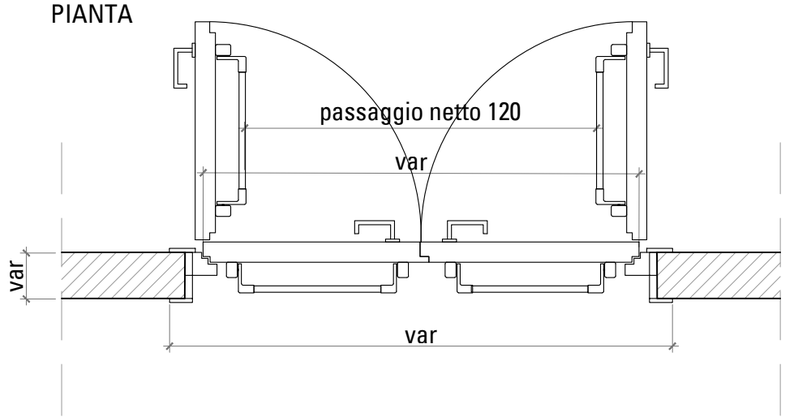

CARATTERISTICHE	
Descrizione	Porta REI 60 in legno con maniglione antipanico
Tipologia	Porta tagliafuoco in legno per interni a doppio battente
Finiture	Finitura superficiale in legno laccato _ colore a scelta della D.A.
ACCESSORI	
Maniglia	Maniglia esterna in acciaio inox satinato tipo 032432 - ISEO Maniglione antipanico interno con barra orizzontale in acciaio inox satinato tipo IDEA BASE PVD - ISEO
Serratura	Serratura standard cilindro tipo Yale
Apertura	Doppio battente
Quantità	PR N.1 PP N.1 P-1 N. 4
NOTE	

Mario Cucinella Architects Srl

TIPO

PR.03

PORTA REI60 - CONNETTIVO PIANO RIALZATO - PIANO PRIMO

PROSPETTO

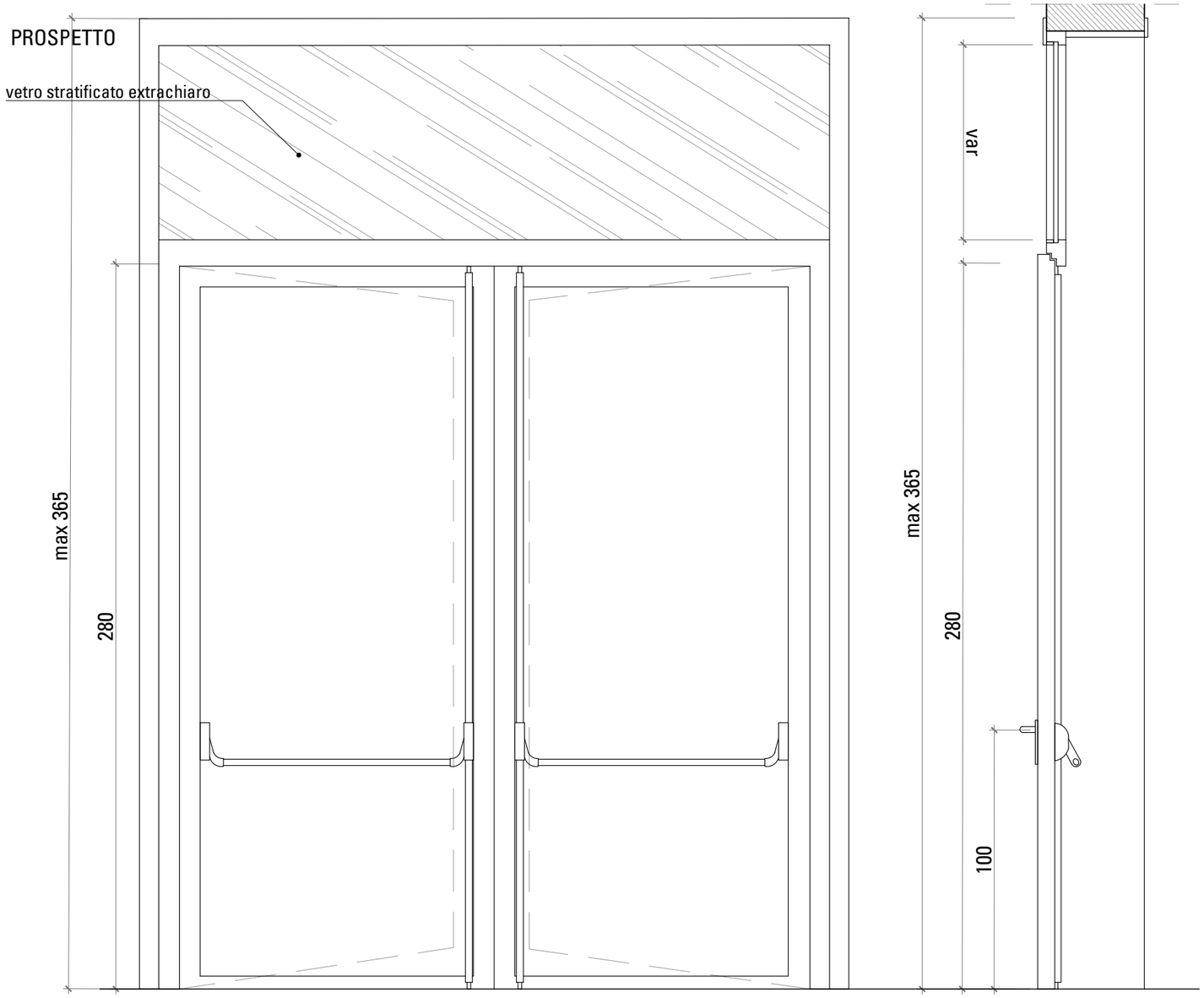

SEZIONE

PIANTA

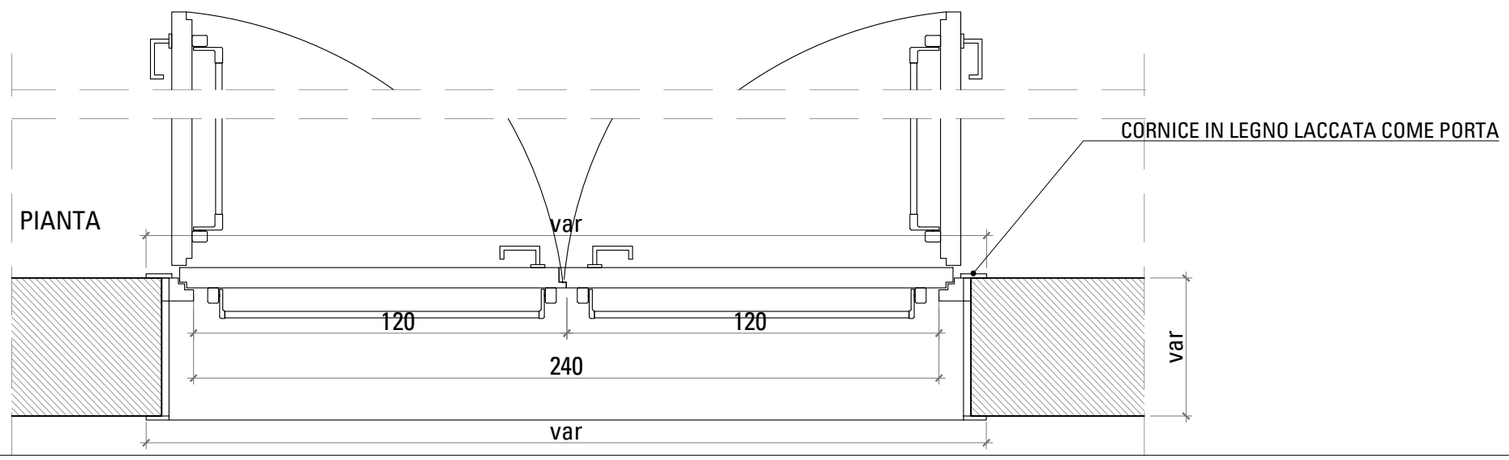

CARATTERISTICHE	
Descrizione	Porta REI 60 in legno con maniglione antipanico e sovraluce vetrato fisso
Tipologia	Porta tagliafuoco in legno per interni a doppio battente con sovraluce vetrato fisso
Finiture	Finitura superficiale in legno laccato _ colore a scelta della D.A.
ACCESSORI	
Maniglia	Maniglia esterna in acciaio inox satinato tipo 032432 - ISEO Maniglione antipanico interno con barra orizzontale in acciaio inox satinato tipo IDEA BOLT PVD - ISEO
Serratura	Serratura standard cilindro tipo Yale
Apertura	Doppio battente
Quantità	PR N.2 PP N.2

NOTE

- Prevedere dispositivo elettromagnete di ritenuta della porta.

Mario Cucinella Architects Srl

TIPO

PR.04

PORTA UN BATTENTE REI120

PROSPETTO

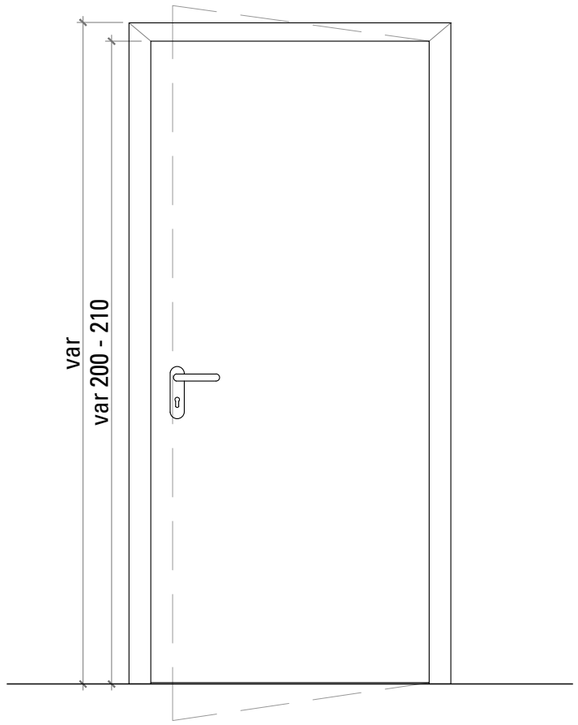

SEZIONE

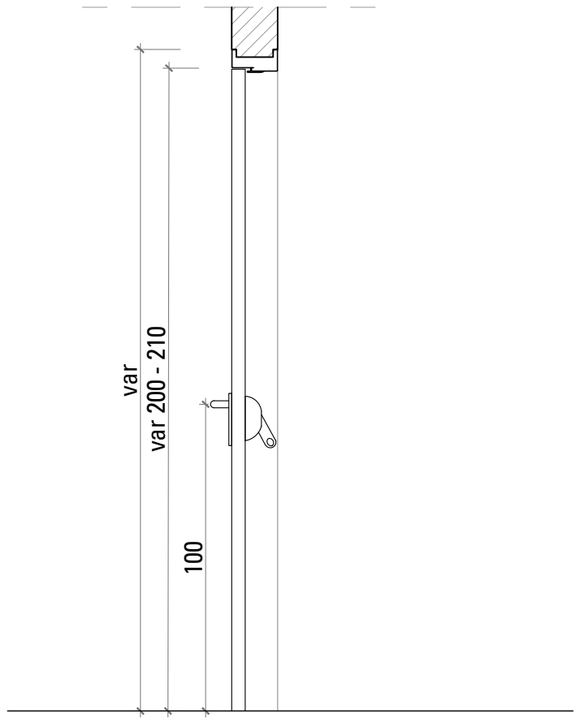

PIANTA

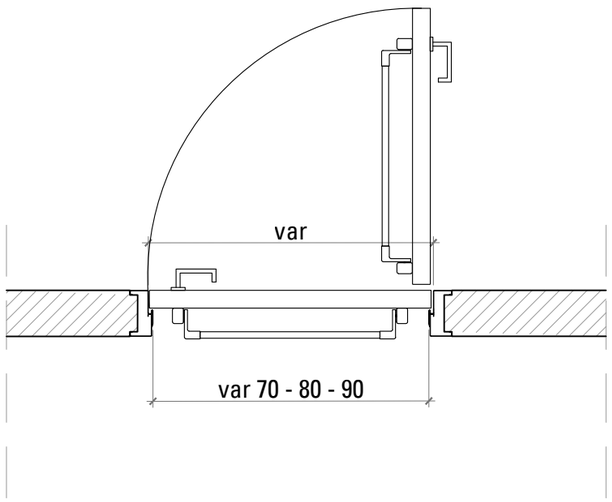

CARATTERISTICHE	
Descrizione	Porta REI 120 in acciaio con maniglione antipanico
Tipologia	- telaio in lamiera d'acciaio zincato sp. mm15/10 a "Z", perfetta complanarità anta-telaio; - battente complanare al telaio in doppia lamiera d'acciaio zincata sp. mm 9/10 pressopiegata, inscatolata, elettrosaldata, con pacco interno coibente ad alta densità; spessore totale anta mm 67
Finiture	Finitura superficiale in acciaio; colore a scelta della D.A.
ACCESSORI	
Maniglia	Maniglia esterna in acciaio inox satinato tipo 032432 - ISEO Maniglione antipanico interno con barra orizzontale in acciaio inox satinato tipo IDEA BASE PVD - ISEO
Serratura	Serratura standard cilindro tipo Yale
Apertura	Battente
Quantità	P-1 n. 5

NOTE

Mario Cucinella Architects Srl

TIPO

V01

VETRATA FISSA ATRIO INGRESSO

PROSPETTO

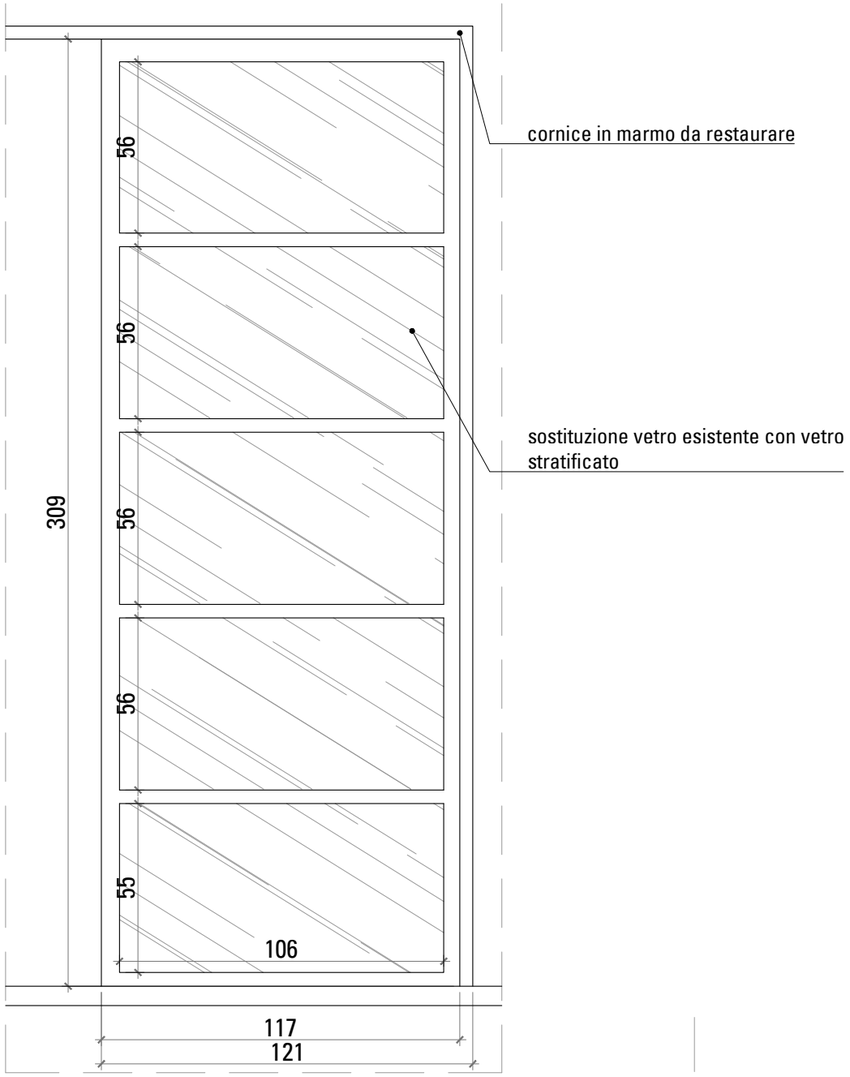

SEZIONE

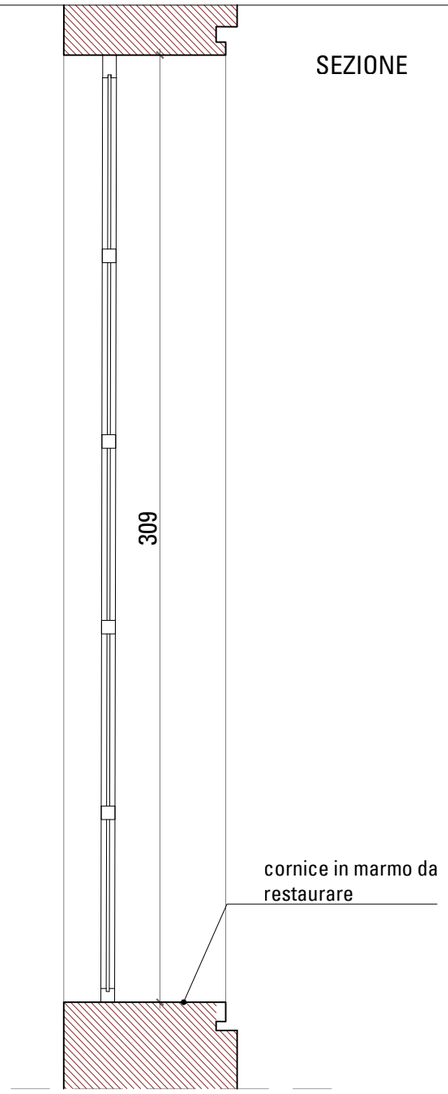

PIANTA

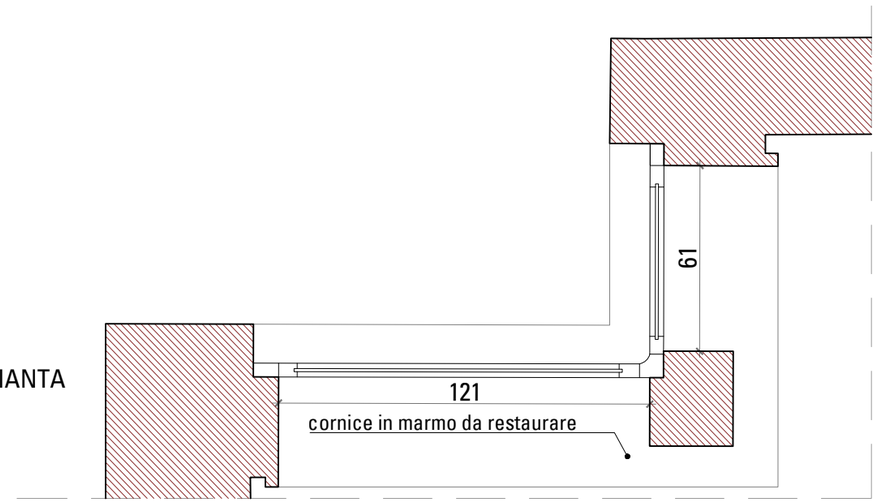

CARATTERISTICHE	
Descrizione	Restauro vetrata interna fissa
Tipologia	Infisso in legno con vetro singolo extrachiaro stratificato
Telaio	Telaio in legno da carteggiare
ACCESSORI	
Maniglia	
Serratura	
Apertura	
Quantità	PR N.4 PP N.2

NOTE

- Imbotte esistente in marmo
- In alcuni casi la porzione vetrata più in basso è tamponata con un pannello in legno, occorre ripristinare lo stato originario e sostituire la tamponatura di legno con vetro stratificato

TIPO

V02

VETRATA ATRIO INGRESSO - BIDELLERIA E SEGRETERIA

PROSPETTO

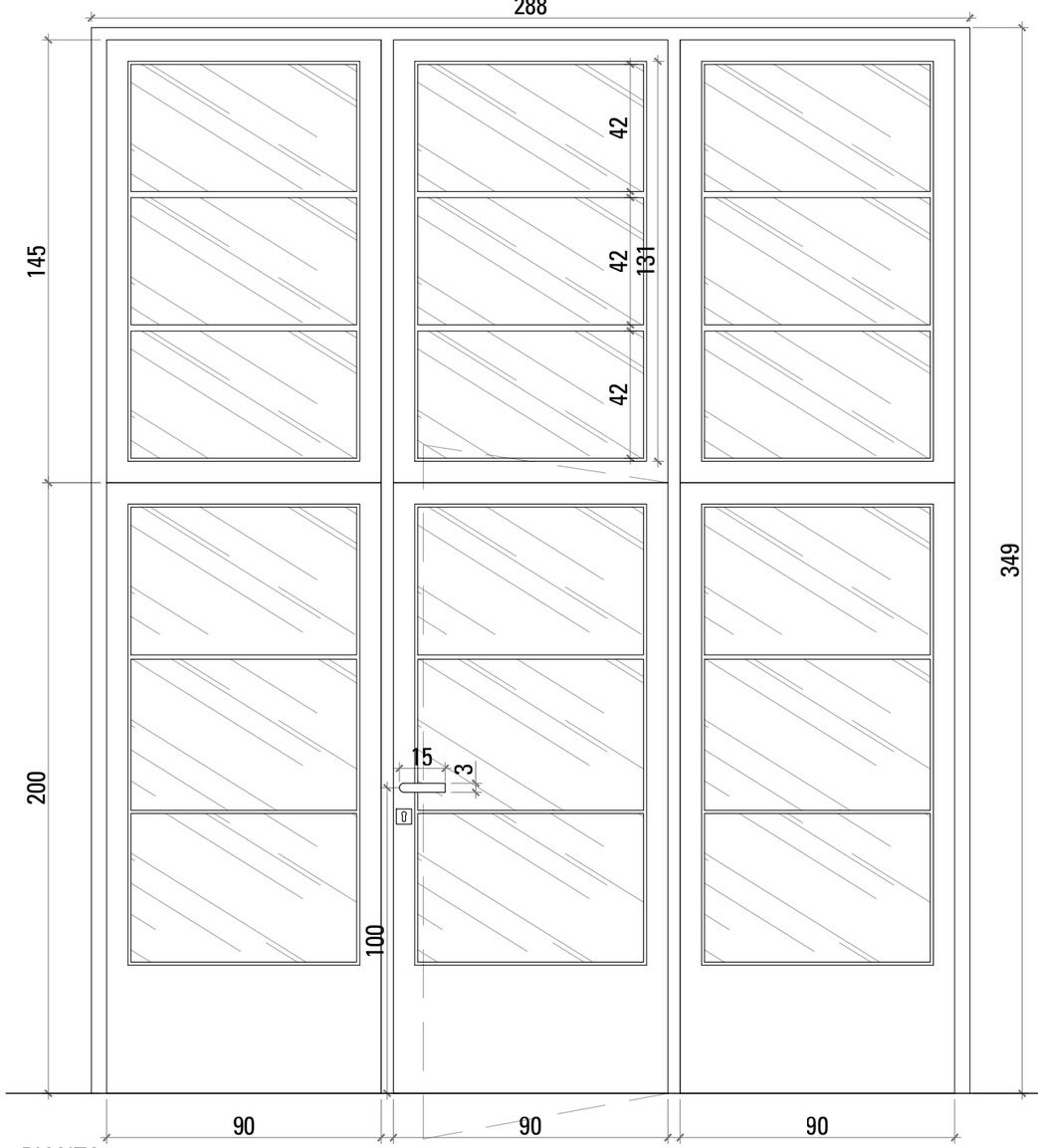

SEZIONE

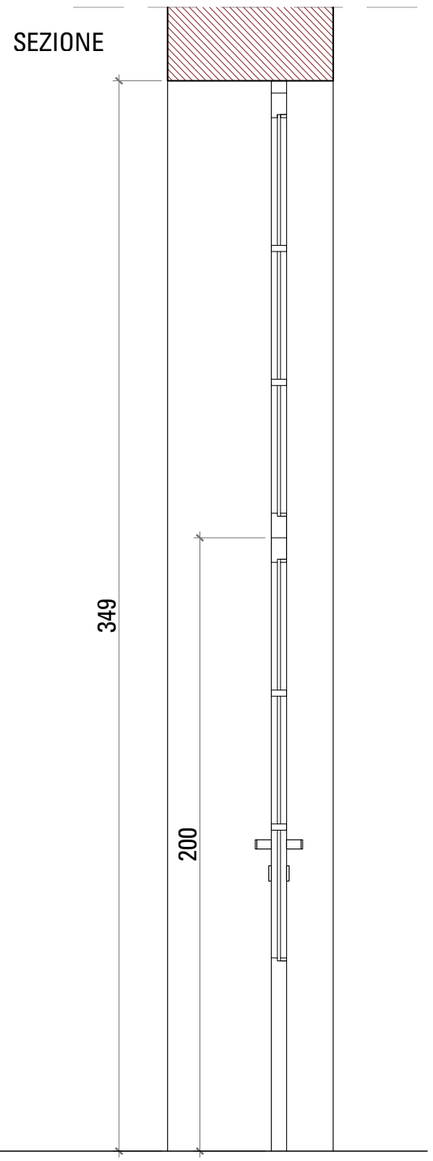

PIANTA

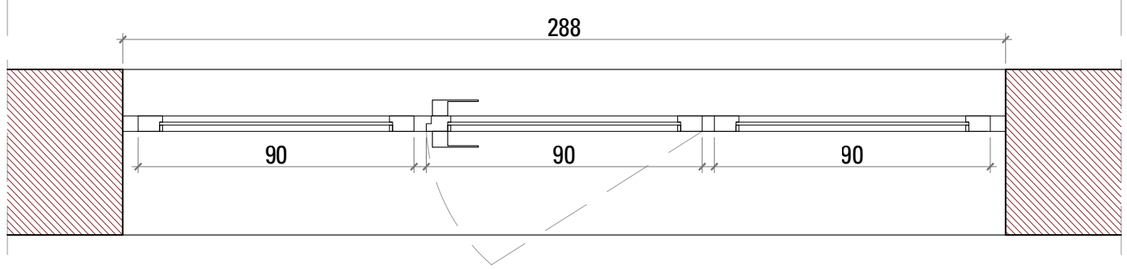

CARATTERISTICHE	
Descrizione	Restauro vetrata interna con apertura centrale a battente e laterali fissi
Tipologia	Infisso in legno con vetro singolo extrachiaro stratificato
Telaio	Telaio in legno da carteggiare e laccare (colore a scelta della DA)
ACCESSORI	
Maniglia	Maniglie in Acciaio Inox AISI 316L tipo ART. 0IT.150.0000. - PBA
Serratura	Serratura standard cilindro tipo Yale con placca in Acciaio Inox AISI 316L satinato tipo ART. 0IT.002.000Y - PBA
Apertura	Centrale a battente e laterali e sovraluce fissi
Quantità	PR n. 2

NOTE

- per dimensioni parti vetrate e parti piene, rispettare misure infisso esistente
- sostituire maniglia esistente
- carteggiare legno e rilaccare telaio in legno _ colore a scelta della DA
- sostituire vetro esistente con vetro stratificato

Mario Cucinella Architects Srl

TIPO

V03

VETRATA FISSA

PROSPETTO

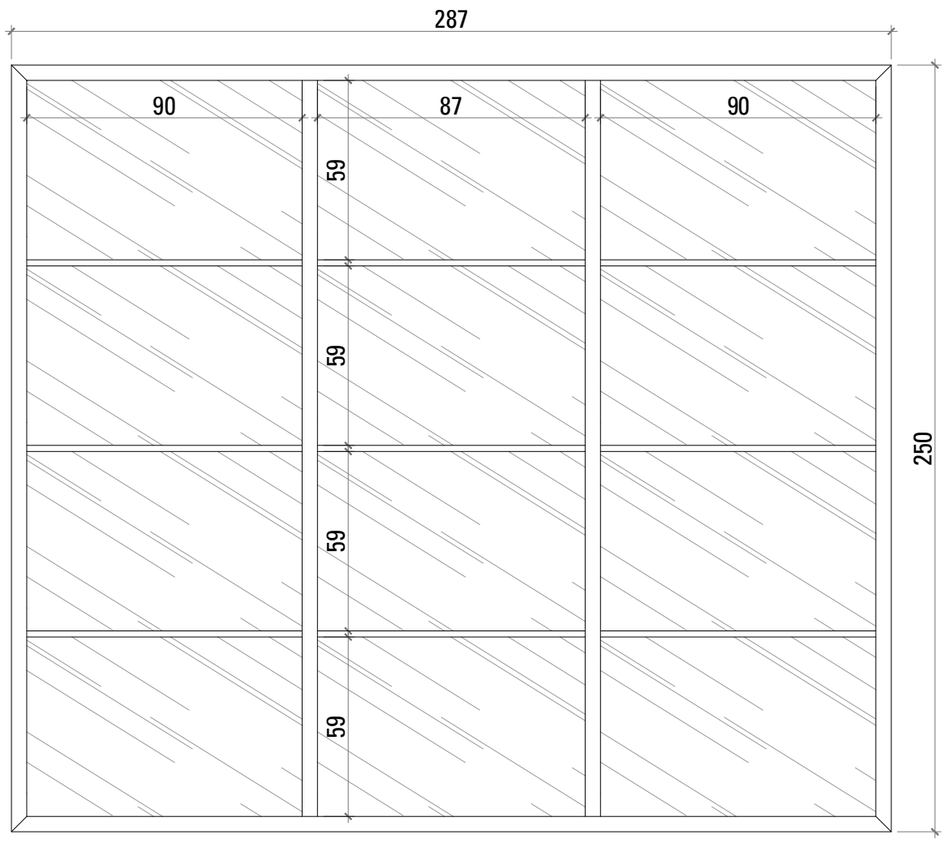

SEZIONE

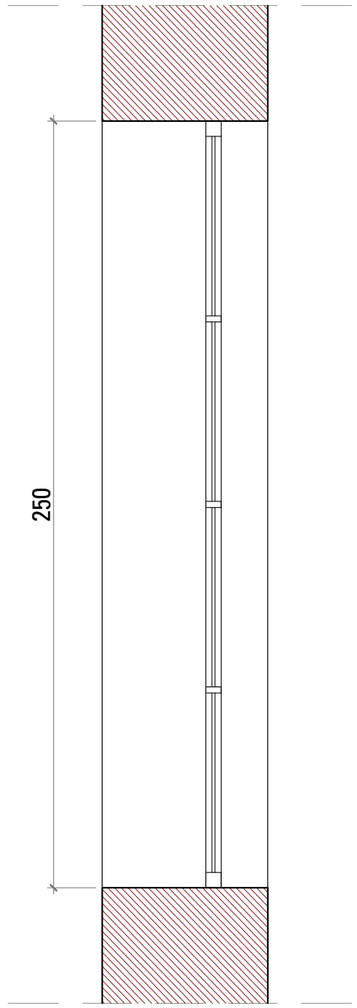

PIANTA

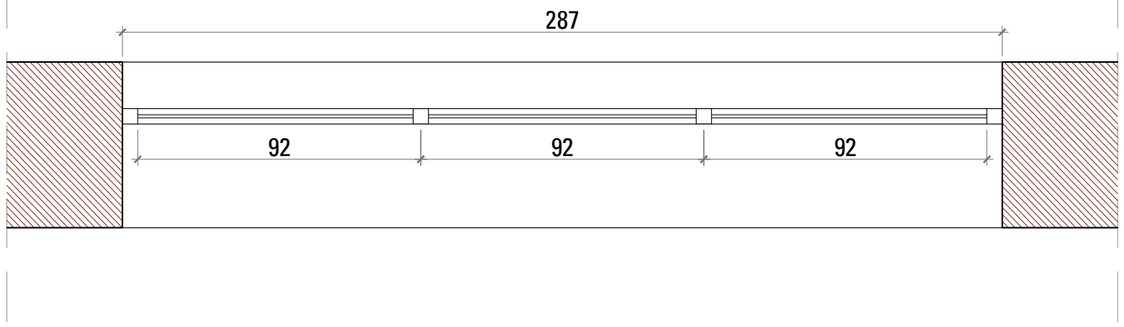

CARATTERISTICHE	
Descrizione	Restauro vetrata interna in legno
Tipologia	Infisso in legno con vetro singolo extrachiaro stratificato
Telaio	Telaio in legno da carteggiare e laccare (colore a scelta della DA)
ACCESSORI	
Maniglia	
Serratura	
Apertura	
Quantità	PR n. 2 PP n.2

NOTE

- per dimensioni parti vetrate e parti piene, rispettare misure infisso esistente
- carteggiare legno e rilaccare telaio in legno _ colore a scelta della DA
- sostituire vetro esistente con vetro stratificato

Mario Cucinella Architects Srl

TIPO

V04

VETRATA PIANO PRIMO - SALE LETTURA

PROSPETTO

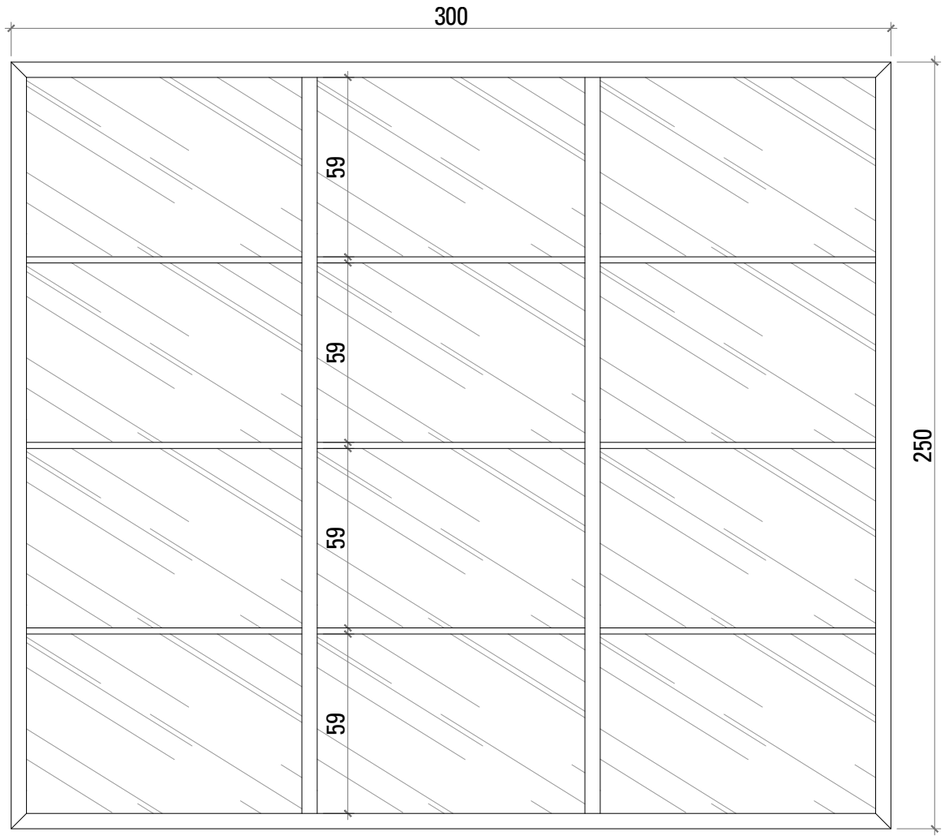

SEZIONE

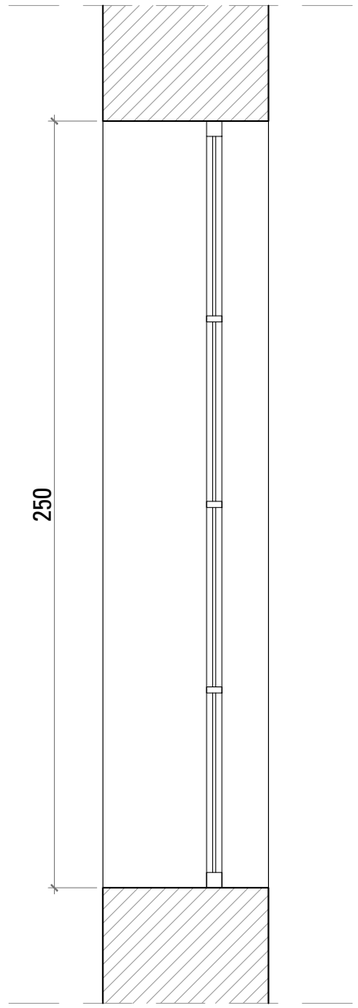

PIANTA

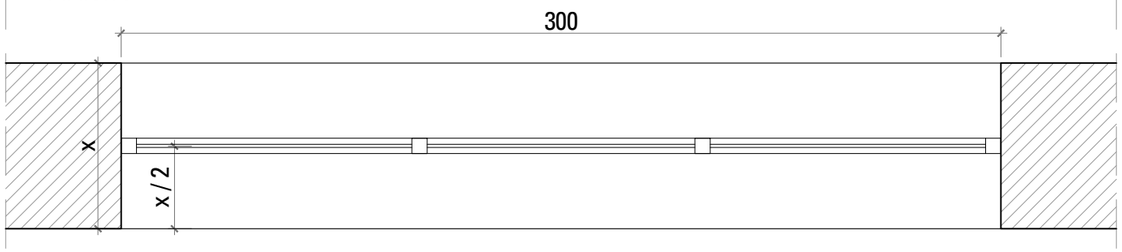

CARATTERISTICHE	
Descrizione	Vetrata interna fissa
Tipologia	Infisso in legno con vetro extrachiaro stratificato
Telaio	Telaio in legno laccato - colore a scelta della DA
ACCESSORI	
Maniglia	
Serratura	
Apertura	
Quantità	PP n. 2

NOTE

- per dimensione totale infisso verificare misure in cantiere

Mario Cucinella Architects Srl

TIPO

V05

VETRATA FISSA SEMINTERRATO

PROSPETTO

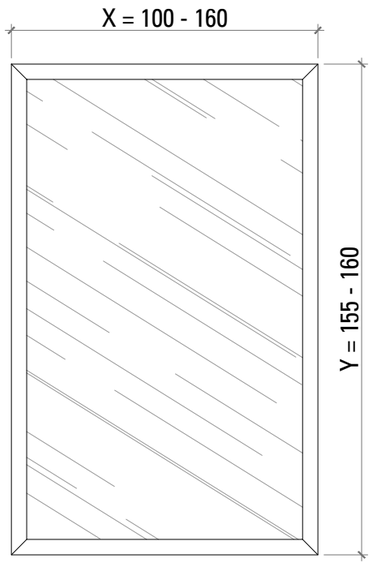

SEZIONE

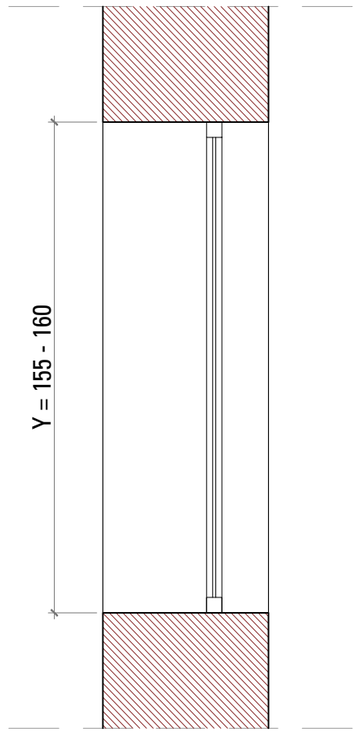

PIANTA

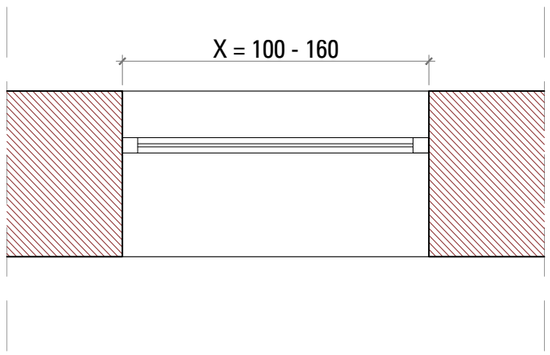

CARATTERISTICHE	
Descrizione	Vetrata interna fissa - seminterrato
Tipologia	Infisso in legno con vetro singolo extrachiarostratificato
Telaio	Telaio in legno laccato colore a scelta della DA
ACCESSORI	
Maniglia	
Serratura	
Apertura	
Quantità	P-1 n.2 100X160 P-1 n.3 160X155
NOTE	

SGB_E_A_ABACO INFISSI INTERNI