INTERVENTO 16

NUOVA SCALA DI SICUREZZA SPIGOLO NORD-EST

PARTICOLARE P16A – ATTACCO DI BASE TUBI 60x6

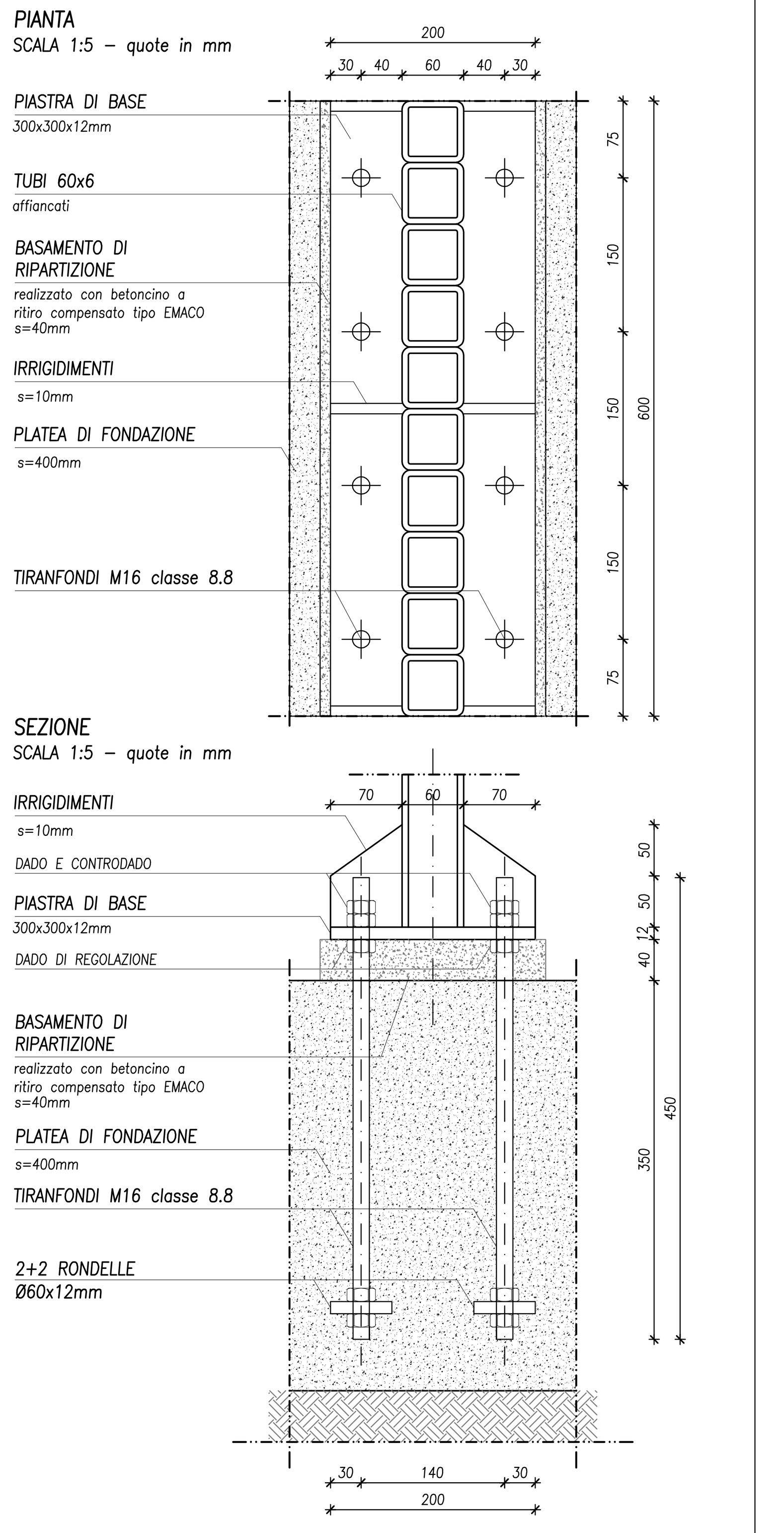

PARTICOLARE P16B – ATTACCO DI BASE HEA160

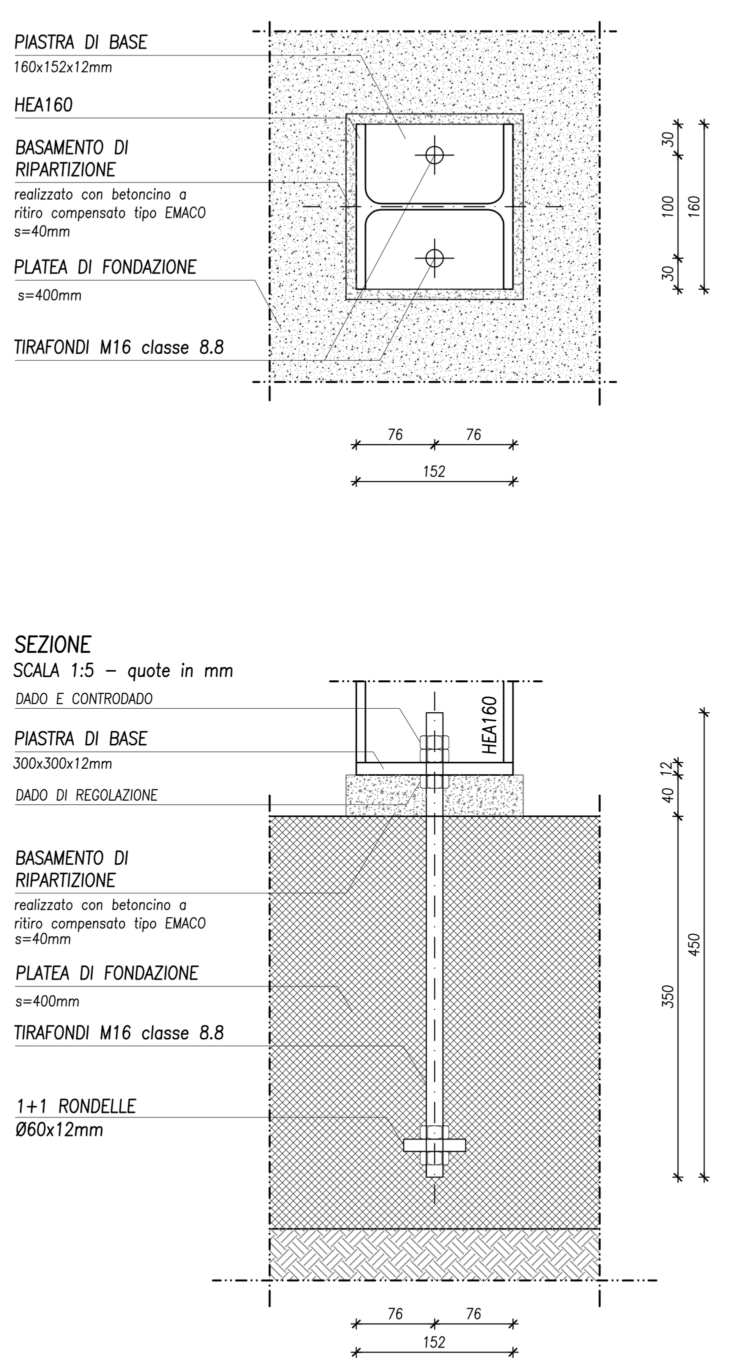

PARTICOLARE P16D – ATTACCO HEA 200 – MURI

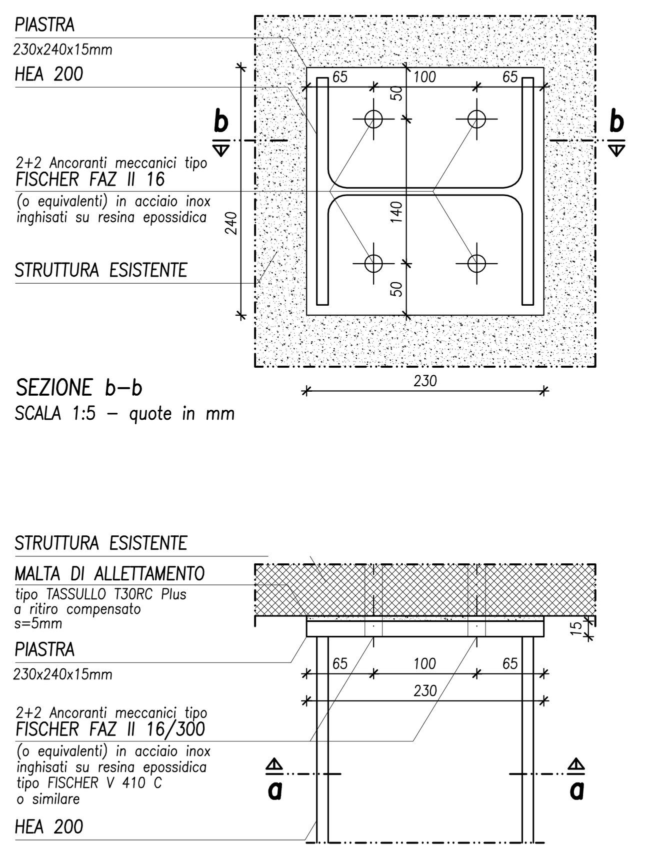

NOTA GENERALE:
Ciascun ancorante deve essere caratterizzato dai seguenti valori di resistenza di progetto:
- RESISTENZA DI CALCOLO A TRAZIONE: TRd,b = 6.0 kN
- RESISTENZA DI CALCOLO A TAGLIO: VRd,b = 6.0 kN

Tali caratteristiche di resistenza andranno confermate in fase di esecuzione mediante opportune prove di carico.

PARTICOLARE P16E – ATTACCO HEA 200 – HEA 160

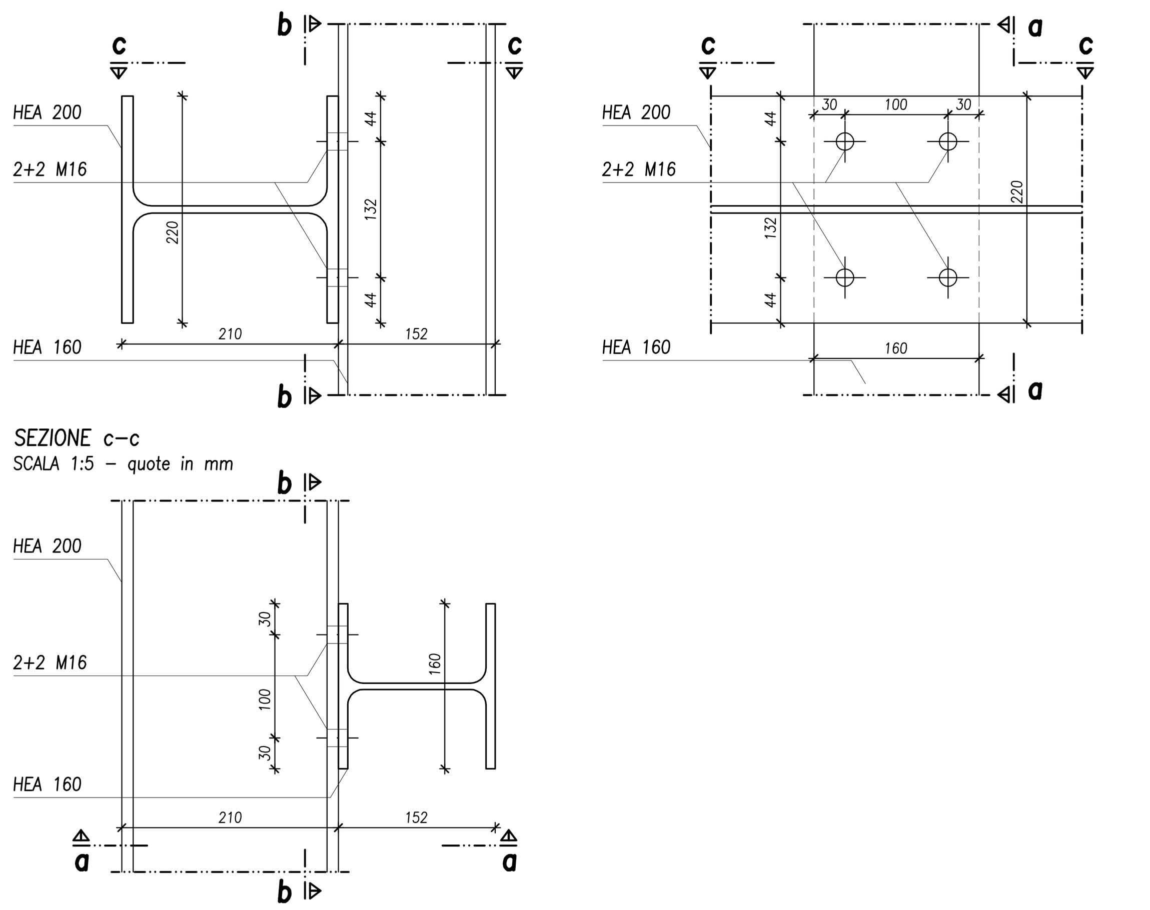

PARTICOLARE P16I – ATTACCO HEA 160 – ARCO

SCALA 1:5 – quote in mm

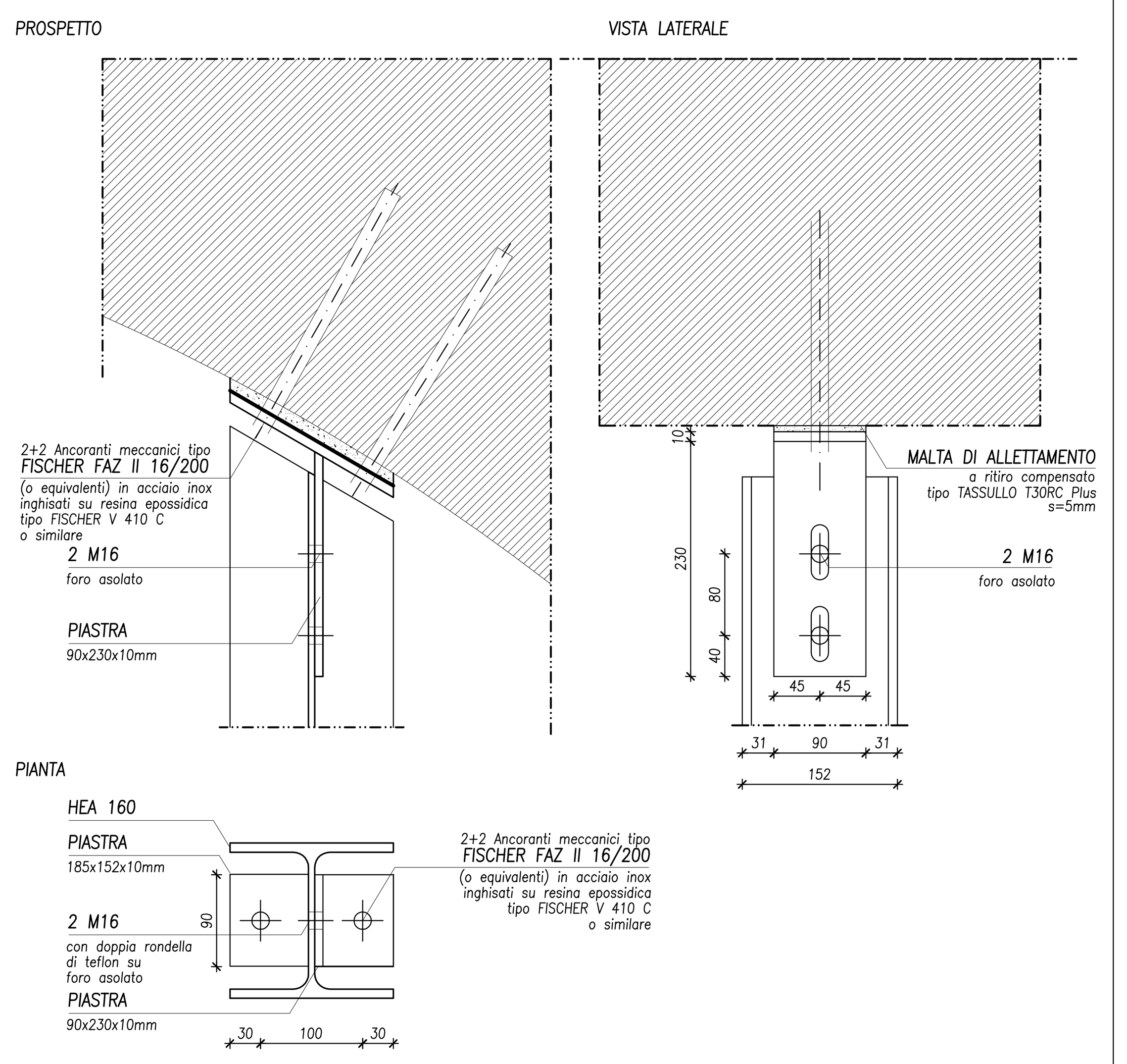

NOTA GENERALE:
Ciascun ancorante deve essere caratterizzato dai seguenti valori di resistenza di progetto:
- RESISTENZA DI CALCOLO A TRAZIONE: TRd,b = 3.0 kN
- RESISTENZA DI CALCOLO A TAGLIO: VRd,b = 3.0 kN

Tali caratteristiche di resistenza andranno confermate in fase di esecuzione mediante opportune prove di carico.

PARTICOLARE P16N – TESTA TUBI 60x6

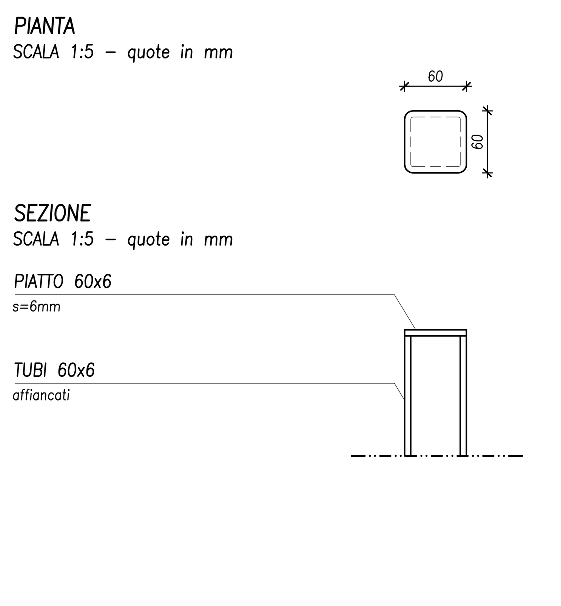

PARTICOLARE P16G – SALDATURA TRAVERSO – PARAPETTO

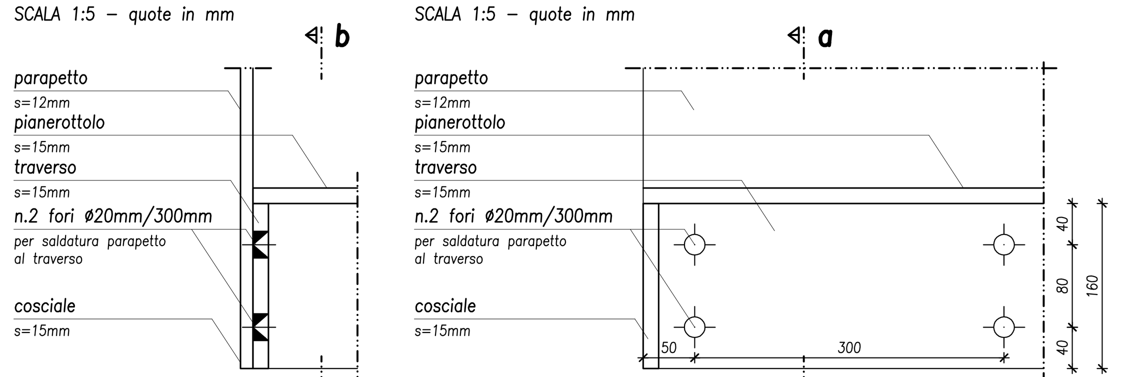

PARTICOLARE P16H – ATTACCO COSCIALE – HEA 160 TIPOLOGICO

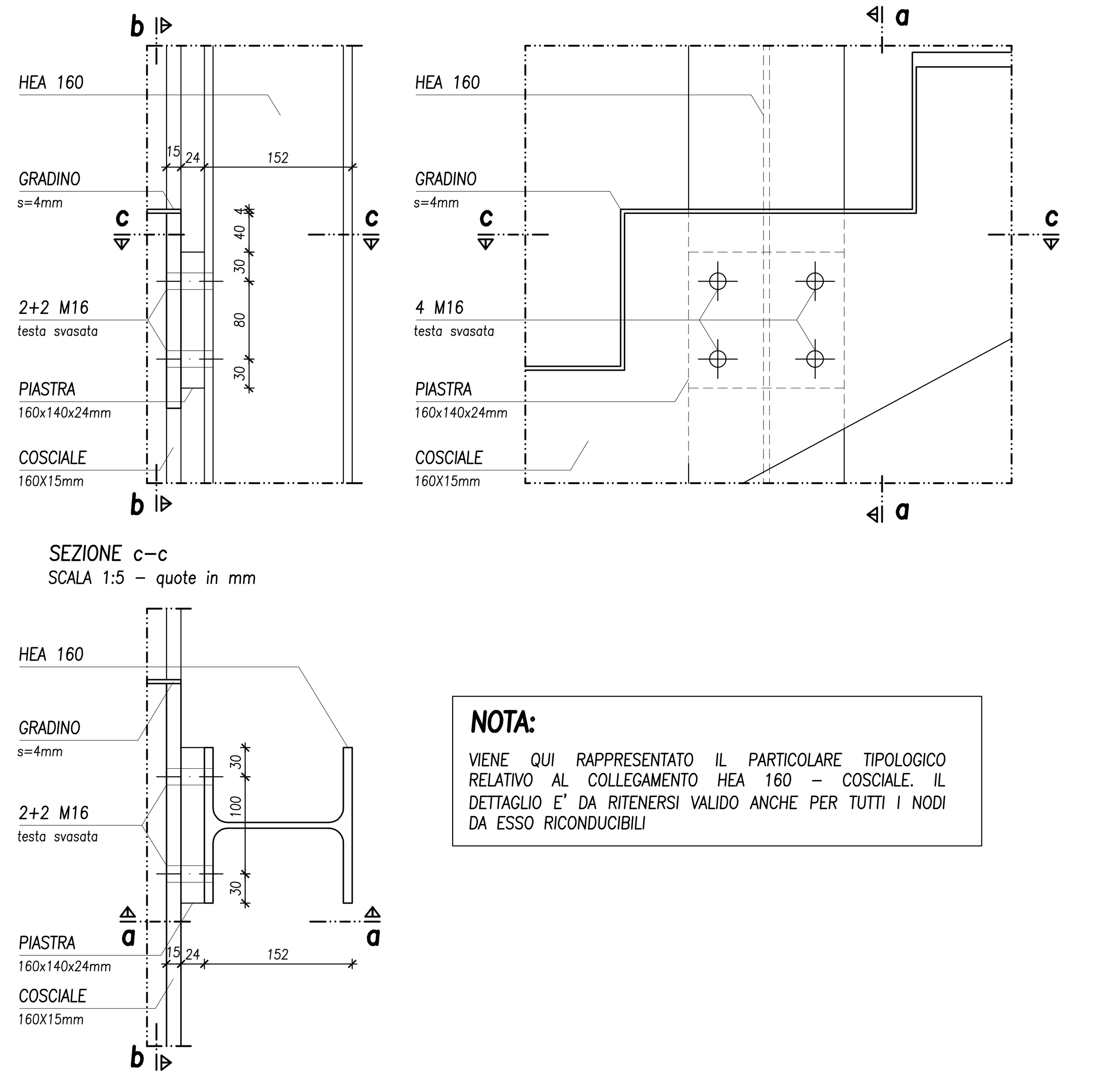

NOTA:

VIENE QUI RAPPRESENTATO IL PARTICOLARE TIPOLOGICO RELATIVO AL COLLEGAMENTO HEA 160 – COSCIALE. IL DETTAGLIO E' DA RITENERSI VALIDO ANCHE PER TUTTI I NODI DA ESSO RICONDUCIBILI

PARTICOLARE P16C – MONTAGGIO PARETE CENTRALE COSTITUITA DA TUBI 60X6

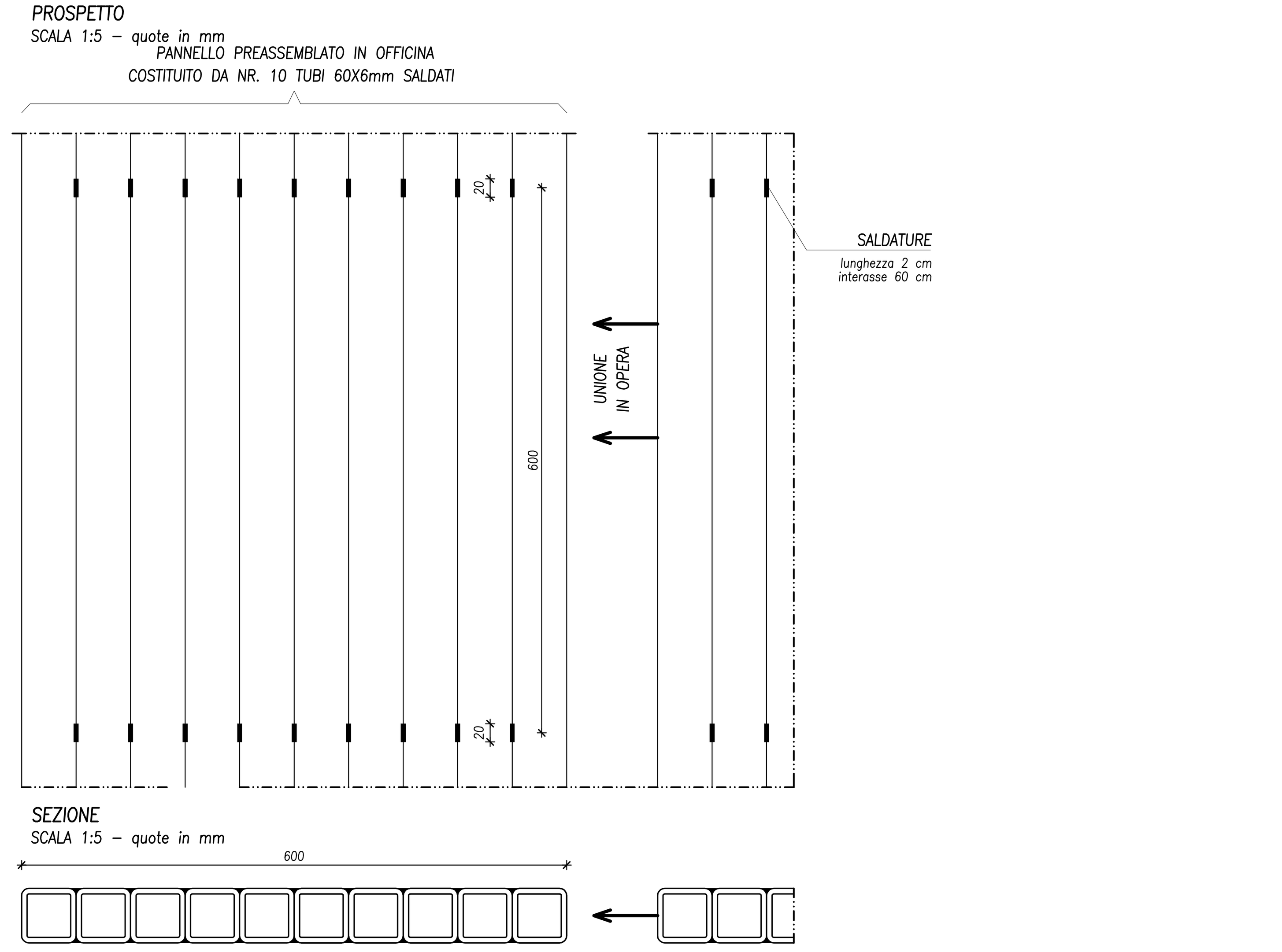

PARTICOLARE P16F – SALDATURA PIANEROTTOLI

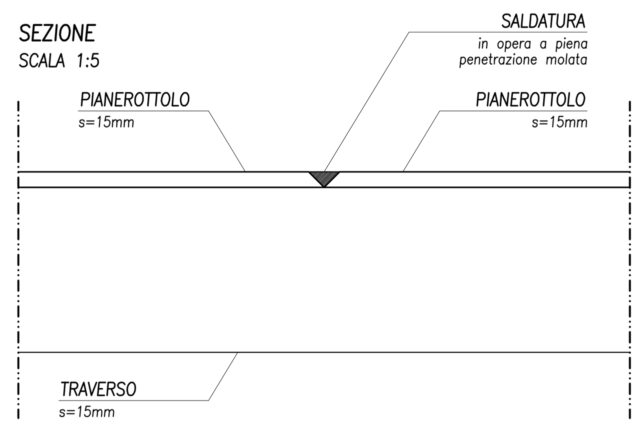

PARTICOLARE P16M – ATTACCO PIANEROTTOLO – MURO

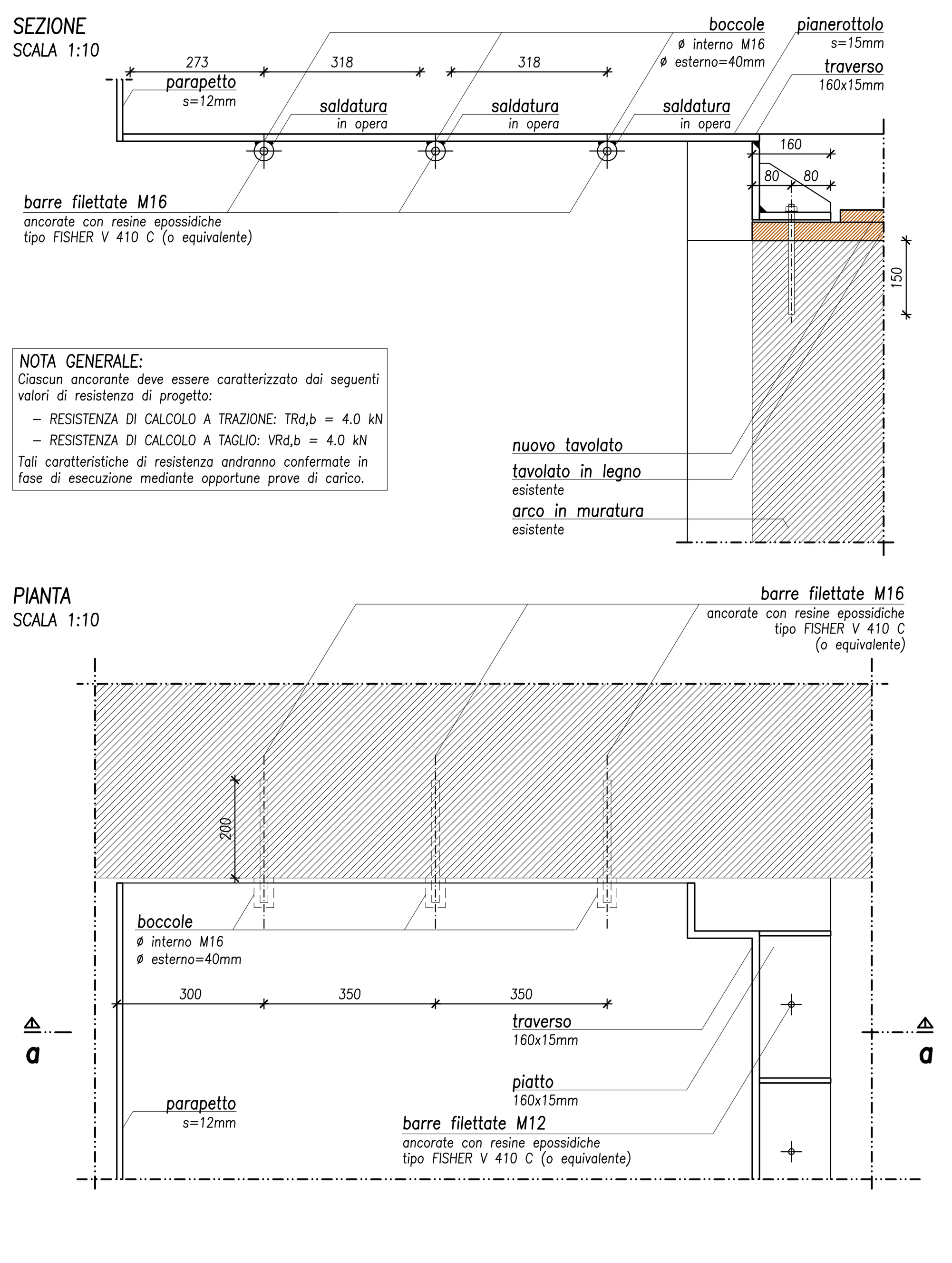

NOTA GENERALE:
Ciascun ancorante deve essere caratterizzato dai seguenti valori di resistenza di progetto:
- RESISTENZA DI CALCOLO A TRAZIONE: TRd,b = 4.0 kN
- RESISTENZA DI CALCOLO A TAGLIO: VRd,b = 4.0 kN

Tali caratteristiche di resistenza andranno confermate in fase di esecuzione mediante opportune prove di carico.

PRESTAZIONI STRUTTURA

CARICHI E SOVRACCARICHI DI PROGETTO (kN/mq) (escluso peso proprio)		
PIANO MEZZANINO LATO EST PORZIONE DI SOLAIO COMPRESA TRA I FILI 1–2 (LOCALI B02)	– Sovraccarico Permanente – Accidentale: cat. C1	1.35 3.00
PIANO MEZZANINO LATO OVEST PORZIONE DI SOLAIO COMPRESA TRA I FILI 9–10 (LOCALI B01)	– Sovraccarico Permanente – Accidentale: cat. C1	0.10 3.00
SALONE PRINCIPALE PIANO PRIMO PORZIONE DI SOLAIO COMPRESA TRA I FILI 2–8 (LOCALE C02)	– Sovraccarico Permanente – Accidentale: cat. C3	2.10 5.00
ZONA SERVIZI PIANO PRIMO PORZIONE DI SOLAIO COMPRESA TRA I FILI 1–2 (LOCALE C01)	– Sovraccarico Permanente – Accidentale: cat. C1	1.72 3.00
SCALE DI COLLEGAMENTO TRA PIANO TERRA E PIANO PRIMO SCALE DI COLLEGAMENTO TRA I PIANI MEZZANINI E IL PIANO PRIMO	– Sovraccarico Permanente – Accidentale: cat. C3 – Azione orizzontale parapetto (kN/ml)	0.00 5.00 3.00

OPERE IN C.A.

CARATTERISTICHE MATERIALI

CALCESTRUZZI (UNI EN 206–1:2006; UNI 11104:2004)	
ELEMENTI:	TUTTI
TIPOLOGIA CALCESTRUZZO:	NORMALE
CLASSE DI RESISTENZA A COMPRESSIONE:	C25/30
CLASSI DI ESPOSIZIONE:	XF2
DIMENSIONE NOMINALE MASSIMA AGGREGATO:	32mm
VALORE DI RIFERIMENTO MASSA VOLUMICA:	2400 kg/mc
CLASSE DI CONSISTENZA:	S4

ACCIAIO PER C.A.	
ELEMENTI:	TUTTI
BARRE ADERENZA MIGLIORATA TIPO:	B450C

PRESCRIZIONI COSTRUTTIVE

COPRIFERRI	
ELEMENTI	TUTTI
VALORE NETTO	4 cm

SOVRAPPOSIZIONI (ove non diversamente specificato)		
TIPOLOGIA ARMATURA	BARRE	RETE E.S.
SOVRAPPOSIZIONE MINIMA	60Ø	2 maglie

PIEGATURE		
TIPOLOGIA CALCESTRUZZO	CLS NORMALE	
ø armatura	ø≤16mm	ø>16mm
ø mandrino minimo	4ø	7ø

Tutte le staffe devono terminare con piegature a 135° che si ancorano verso l'interno dell'elemento per una lunghezza minima di 10ø.

OPERE IN CARPENTERIA METALLICA

CLASSE DI ESECUZIONE		
CLASSE DI ESECUZIONE:	EXC2	UNI–EN 1090–2

CARATTERISTICHE MATERIALI

LAMIERE E PROFILATI (salvo diversa specificazione)			
PRODOTTI LAMINATI A CALDO:		S275JR	UNI–EN 10025
BULLONI E BARRE FILETTATE			
VITI	TIPO:	classe 8.8	UNI EN 20898–1
DADI	TIPO:	classe 8	UNI EN 20898–2
ROSETTE PIANE	TIPO:	Acciaio C50	UNI EN 10083–2

PRESCRIZIONI COSTRUTTIVE

SALDATURE

SALDATURE A PIENA PENETRAZIONE A COMPLETO RIPRISTINO DI RESISTENZA (ove non diversamente specificato). Le saldature devono rispondere ai requisiti e alle norme di cui al D.M. 14/01/2008

PROTEZIONE ALLA CORROSIONE

ELEMENTI A VISTA: VERNICIATURA CON CERA TRASPARENTE
ELEMENTI NON A VISTA, BULLONI E BARRE FILETTATE: ZINCATURA A CALDO

OPERE IN CARPENTERIA LIGNEA

CARATTERISTICHE MATERIALI:

LEGNO MASSICCIO (salvo diversa specificazione)

ESSENZA: ABETE CLASSE DI RESISTENZA: C24 (UNI–EN 338)

PRESCRIZIONI COSTRUTTIVE:

TUTTI GLI ELEMENTI DOVRANNO ESSERE TRATTATI CON IDONEO IMPREGNANTE PROTETTIVO.
TUTTE LE TESTE DEGLI ELEMENTI LIGNEI ANNEGATI NEI MURI DOVRANNO ESSERE PROTETTE CON IDONEO SISTEMA DI IMPERMEABILIZZAZIONE.

LEGENDA

- ELEMENTI IN LATERIZIO–PIETRA SEZIONATI
- ELEMENTI IN C.A. SEZIONATI
- MURETTI TRAVI IN C.A. ESTRADOSSATI RISPETTO AL SOLAIO
- ELEMENTI PORTANTI SOTTOSTANTI IL SOLAIO RAPPRESENTATO
- NUOVI ELEMENTI ARCHITETTONICI
- ELEMENTI PORTANTI SEZIONATI
- ELEMENTI PORTANTI IN PROSPETTO
- LINEE D'ASSE
- LINEE DI SEZIONE

REGIONE VENETO
PROVINCIA DI BELLUNO
COMUNE DI BELLUNO

PROGETTO PER LA RIQUALIFICAZIONE URBANA DI BELLUNO CAPOLUOGO DENOMINATO "PROGETTO BELLUNO"

Lotto IV "SALONE DEI GESUITI"

CIG n. 71307923B6 - CUP: I32C16000250001

PROGETTO ESECUTIVO

COMUNE DI BELLUNO
ASSESSORATO AI LAVORI PUBBLICI

RESPONSABILE UNICO DEL PROCEDIMENTO:
Arch. Carlo Erranti
COMUNE DI BELLUNO
UFFICIO EDILIZIA E URBANISTICA

CAPOGRUPPO COORDINATORE:
Arch. Alberto Torsello
Via A.Cappelletto 4/A, 30175 VENEZIA MESTRE
tel. 0415491711 fax 0415491712
e-mail: info@taarchitettura.com

GRUPPO DI PROGETTAZIONE:

PROGETTO ARCHITETTONICO
TA S.r.l.
Arch. Alberto Torsello
Via Cappelletto 4/A, Mestre (VE)
tel. 041 5491711 - fax 041 5491712
e-mail: info@taarchitettura.com

ARCH. FRANCESCA BOGO
Piazza dei Martiri 2, 32100 Belluno
tel. 392 9416742
e-mail: francescabogo2@gmail.com

ARCH. ANDREA RIZZARDINI
Via Belina 3, 32012 Val di Zoldo (BL)
tel. 340 3727729
e-mail: andrea.rizzardini.arch@gmail.com

PROGETTO IMPIANTI
STUDIO ASSOCIATO VIO
Ing. Rigo Matteo
Arch. Vio Marina
Arch. Vio Alessandra
San Marco 4289, 30124 Venezia
tel. 041 5204701 - fax 041 9636727
e-mail: studiovio@studiovio.it

PROGETTO STRUTTURALE
BOARETTO E ASSOCIATI S.r.l.
Ing. Boaretto Luca
Ing. Ongarato Mattia
Ing. Boaretto Stefania
Via Ospedale 9, 30174 Mestre (VE)
tel. 041 5321503 - fax 041 8871210
e-mail: info@boarettoeassociati.it

PROGETTO E COORDINAMENTO SICUREZZA
ARCH. ANNA BUZZACCHI
San Polo 2962, 30125 Venezia (VE)
tel. 0415491711
e-mail: a.buzzacchi@taarchitettura.com

	AREA	
SF	Stato di fatto	
PG	Progetto	
PR	Progetto Restauro	
PS	Strutture	■
PIM	Progetto Impianti Meccanici	
PE	Progetto Impianti elettrici	
PSA	Progetto della sicurezza antincendio	
ALL	Allegati	
	TIPO ELABORATO	
A	ELABORATO DESCRITTIVO	
B	ELABORATO GRAFICO	■
C	COMPUTO METRICO ESTIMATIVO/ELENCO PREZZI	
D	CAPITOLATO SPECIALE D'APPALTO	
E	ALTRO	

REVISIONI

N°	Descrizione	Data
0	Emissione	20/7/2018
1	Incontro Soprintendenza	24/7/2018
2	Emissione finale	04/9/2018

NOME TAVOLA / FILE: PS.B.2.5

Codice Redattore: - (ID, CODIFICA INTERNA)

Codice Capogruppo: - (ID, CODIFICA INTERNA)

REDATTO: F. Sambo

VERIFICATO: M. Ongarato

DESCRIZIONE ALLEGATO: **PROGETTO ESECUTIVO STRUTTURE**

TAVOLA: **NUOVE OPERE**
Scala di sicurezza angolo nord-est
Intervento 16 - 2 di 2

SCALA 1:5-1:10 DATA 04/09/2018

Il presente disegno è di proprietà esclusiva e non può essere riprodotto nè consegnato a terzi senza autorizzazione scritta, ex art. 99 Legge 22-4-1941 n.633